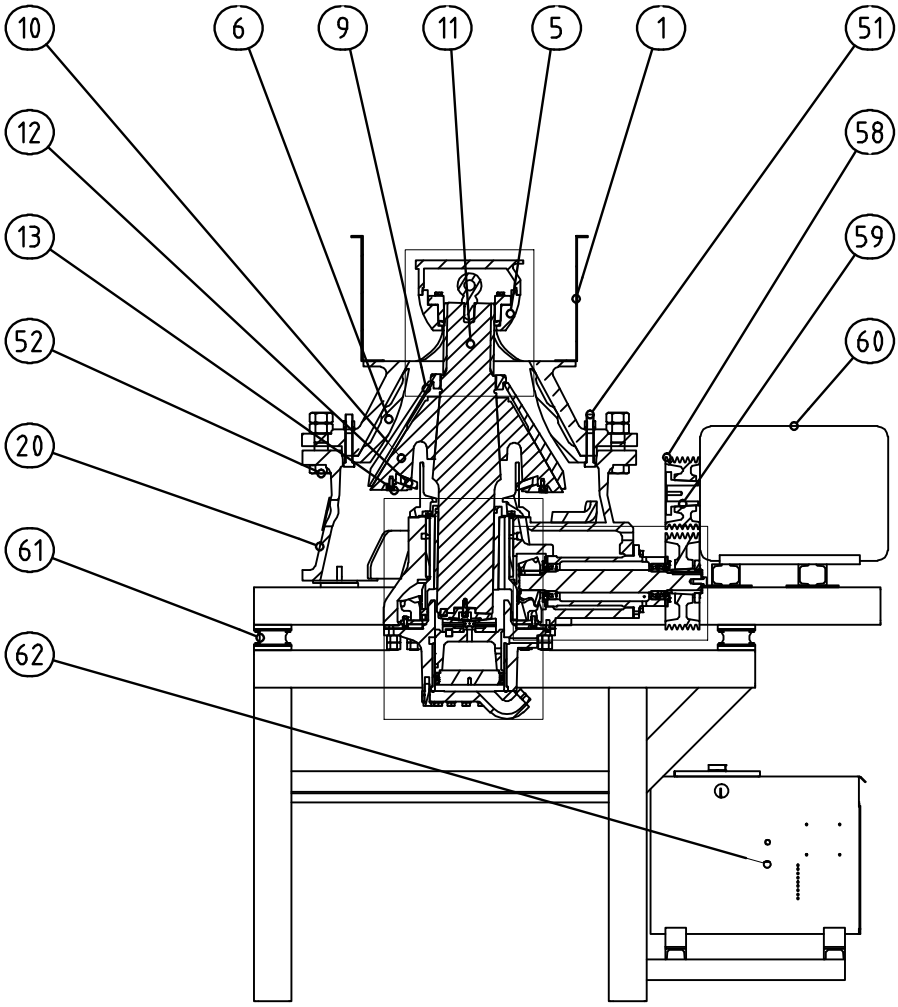
10
6
9
11
5
1
51
12
58
13
59
52
60
20
61
62

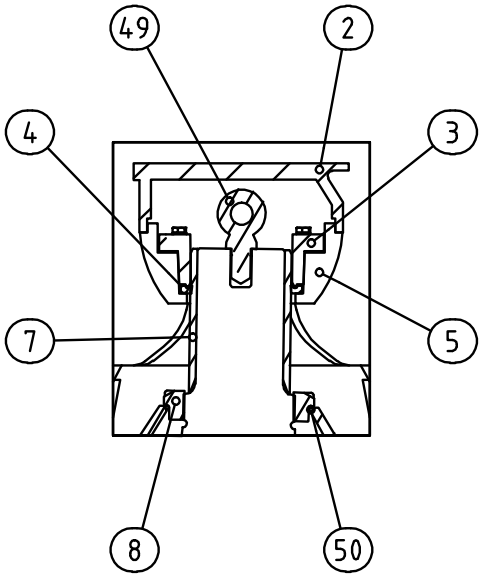
49
2
4
3
7
5
8
50

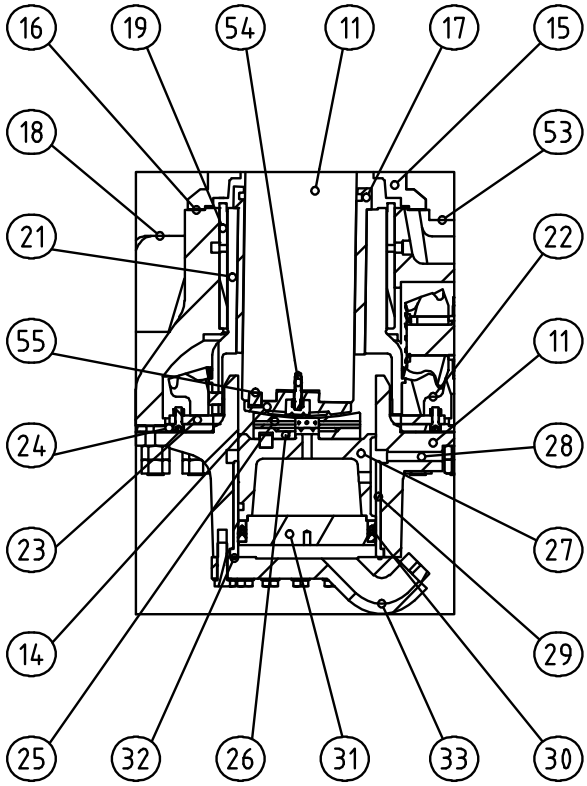
16
19
54
11
17
15
18
53
21
22
55
11
24
28
23
27
14
29
25
32
26
31
33
30

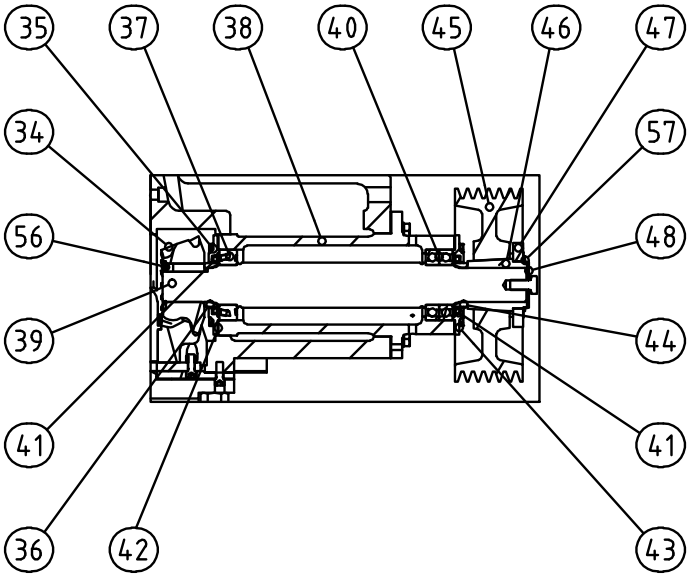
35
37
38
40
45
46
47
34
57
56
48
39
44
41
41
36
42
43