SANAT crusher

شرکت صنعت سنگ شکن

A.g.R Certification
ISO 9001:2008
UKAS QUALITY MANAGEMENT 223

A.g.R Certification
ISO 14001:2004
UKAS ENVIRONMENTAL MANAGEMENT 223

A.g.R Certification
OHSAS 18001:2007
UKAS MANAGEMENT SYSTEMS 223

www.crusher.ir

SANAT crusher

SANAT Crusher

This corporation established at 2001 in the field of manufacturing crusher machinery and other equipment used in crushing line plant at mines

With its highly experienced well-educated experts in designing and engineering, production, QC and commercial units, Sanat Crusher has succeeded to meet the demands of industry

To reach our goals, our products are designed and manufactured according to the latest international standards

In an area of 19000 Square meter based on technical knowledge in various fields, Our company has exported products to different countries of the world such as UA Emirates, Turkey, Russia, Uzbekistan, Gabon, Cameroon, Cote d'lvoire, Guinea, Afghanistan, Turkmenistan, Syria, Angola, Liberia, Malabo, Lebanon, Uganda, Congo Kinshasa, Congo Brazzaville, Azerbaijan, Nigeria, Iraq, etc

In order to improve efficacy and decrease production costs in mining industry, we are trying to design new models of jaw crushers, Hydrocones, Feeders, etc

صنعت سنگ شکن

این شـــرکت فعالیت خود را از سال ۱۳۸۰ در زمینه تولید دستگاه های سنگ شکن و سایر تجهیزات مورد استفاده در خطوط خردایش معادن آغاز نمود.

شرکت صنعت سنگ شـــکن با در اختیار داشتن نیروهای ماهر و متخصص در بخشـــهای طراحی و مهندسی، تولید، کنترل کیفیت و بازرگانی توانســـته پاســـخگوی نیاز های فراوان معادن کشـــور در قســـمت خردایـــش و دانه بندی باشـــد. محصولات تولیدی این شـــرکت مطابـــق با آخرین اســـتانداردهای بیـــن المللـــی طراحی و تولیـــد می شوند.

این شرکت در فضایی به مساحت ۱۹۰۰۰ متر مربع با اتکا بر دانـــش فنی نیروهای متخصص خود در بخش های مختلف توانسته محصولات تولیدی خود را به نقاط مختلف جهان ماننـــد امارات متحده عربی، ترکیه، روســـیه، ازبکســـتان، گابن، کامرون، ساحل عاج، گینه، افغانستان، ترکمنستان، ســـوریه، آنگـــولا، لیبریـــا، مالابو، لبنـــان، اوگانـــدا، کنگو کینشاســـا، کنگو برازاویل، آذربایجان، نیجریه، عراق و ... صادر نماید. همچنین ماشین آلات تولیدی این شرکت در بسیاری از معادن معتبر داخلی نصب و راه اندازی شده اند . این شـــرکت در تلاش است تا با طراحی مدلهای جدیدی از انواع ســـنگ شـــکن های فکـــی، مخروطی، فیـــدر و ... راندمان تولید را در معادن کشور بهبود بخشد.

SANAT crusher

فیدر گریزلی افقی

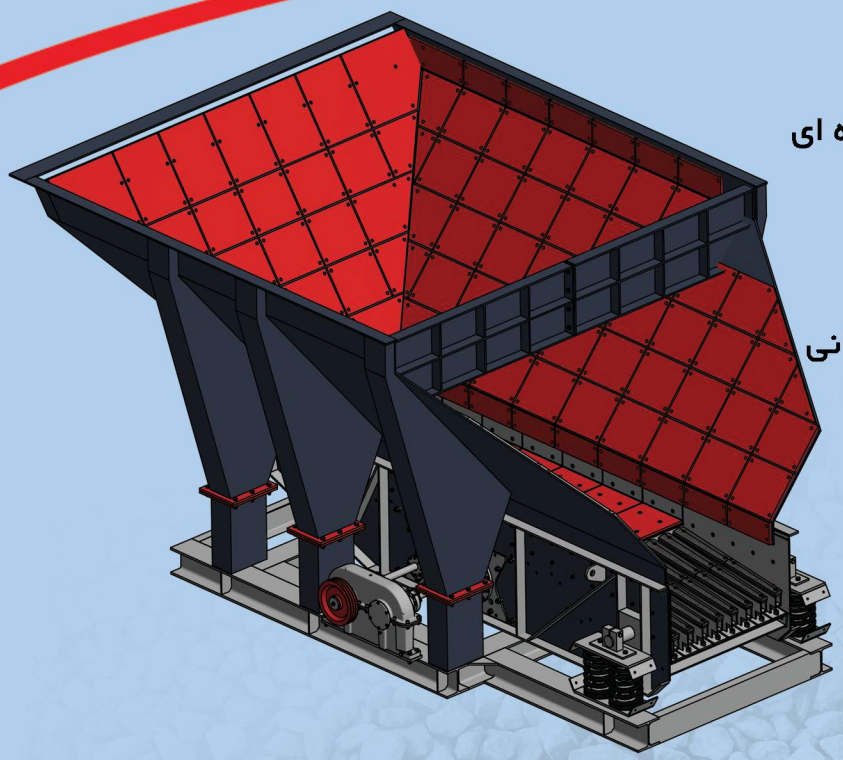

مشخصات:

- مناسب برای معادن کوهی با سنگ های بزرگ و معادن رودخانه ای
- ساختمان مستحکم با مقاومت بالا
- دارای سیستم گریزلی در قسمت جلو
- دارای سیلوی بسیار بزرگ با ظرفیت ۳۰ ال ۹۰ تن
- استفاده از رولربیرینگ های دوبل بشکه ای برای حرکت دورانی
- شفت های ساخته شده از فولاد آلیاژی
- تنظیم دامنه حرکت در سیستم محرکه
- استفاده از ورق های ضد سایش در ساخت سینی کف و بدنه
- سیستم کامل روانکاری و استفاده از وسایل آب بندی
- قابلیت تنظیم میزان باردهی دستگاه

Horizontal Feeder

Specification

- Shafts made of alloy steel
- Tenacious & high resistant structure
- Includes grizzly system in front of the structure
- Includes very great storage with 30 to 90 tons capacity
- Using double spherical roller bearing for revolving movement
- Suitable for mountain mines with large stones and river mines
- Movement amplitude adjustment in locomotive
- Using anti-friction plates to make body & bottom's tray
- Perfect lubricant system & using caulk tools
- Ability to adjust the rate of machine's input

Models	Capacity (t/h)	Power (Kw)	Weight (Ton)
HFA-100	150-250	37	18
HFB-120	300-550	45	24.5
HFC-150	450-1000	55	50

SANAT crusher

فیدر گریزلی

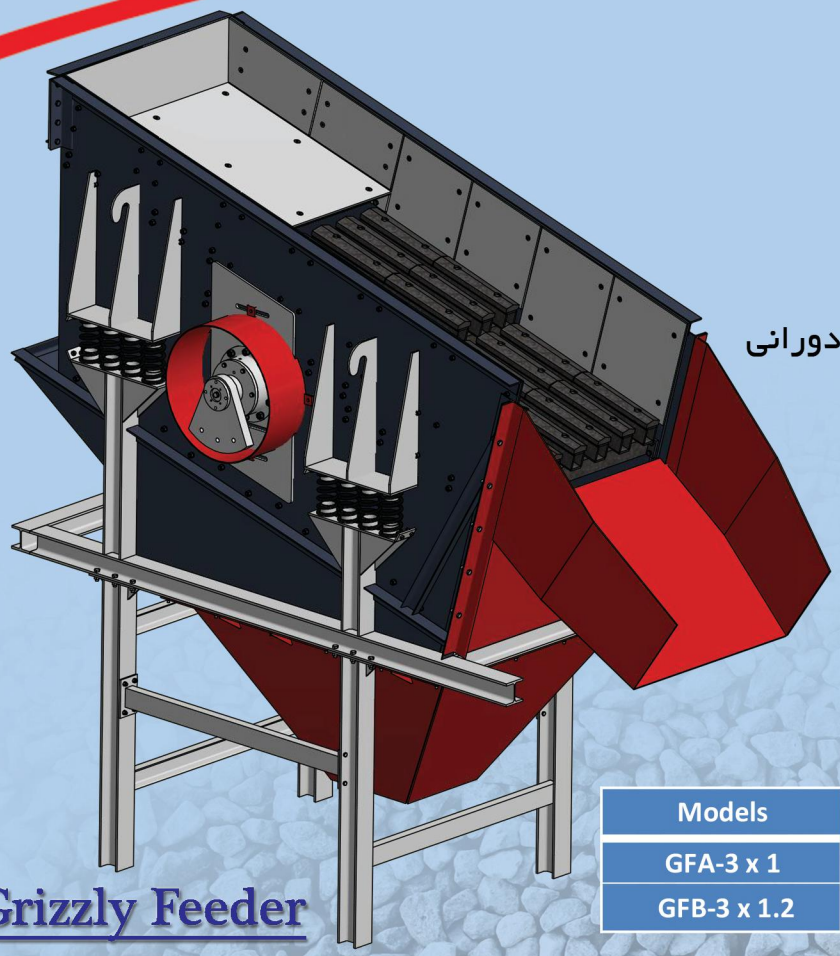

مشخصات:

- تنظیم دامنه ارتعاش
- ساختمان مستحکم با مقاومت بالا
- شفت های ساخته شده از فولاد آلیاژی
- سیستم کامل روانکاری و استفاده از وسایل آب بندی
- استفاده از رولربیرینگ های دوبل بشکه ای برای حرکت دورانی
- مناسب برای تفکیک مخلوط از سنگ
- شبکه V شکل ضد سایش برای عبور و هدایت بار

Models	Capacity (t/h)	Power (Kw)
GFA-3 x 1	150 - 200	11
GFB-3 x 1.2	220 - 300	15

Grizzly Feeder

Specification

- Vibration amplitude adjustment
- Tenacious & high resistance structure
- Shafts made of alloy steel
- Suitable for separate mix from stone
- Anti-friction network for conduction & transmission input
- Perfect lubricant system & using caulk tools
- Using double spherical roller bearings for revolving movement

SANAT crusher

فیدر زنجیری

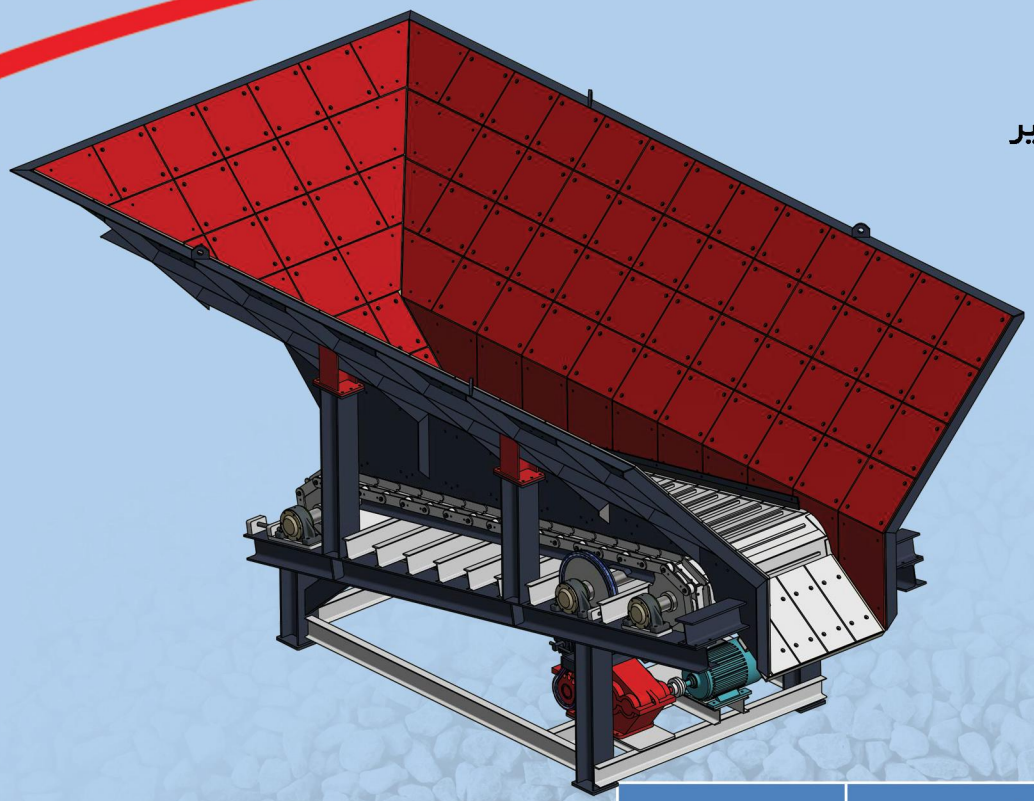

مشخصات:

- قابلیت تنظیم بار خروجی با تغییر سرعت زنجیر
- مناسب جهت تغذیه مصالح سنگین و حجیم
- تغذیه یکنواخت و عدم توقف در زیر بار

Models	Capacity (t/h)	Power (Kw)	Progression Speed (m/min)
AFA-4 x 1.2	200 – 350	15	6.5

Apron Feeder

Specification

- Controlled feed rate by controlling progression rate
- Easily handles large and heavy feed material
- Uniform and reliable feed rate

SANAT crusher

فیدر ارتعاشی دو محور

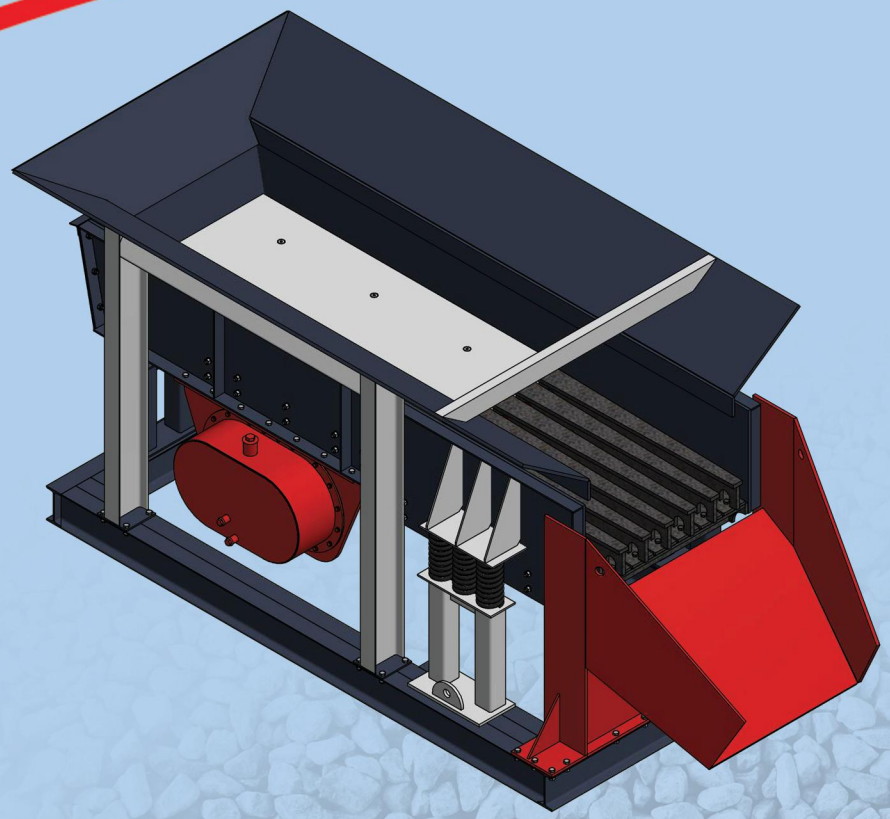

مشخصات:

- مناسب برای باردهی به فک های کوچک
- قابلیت تنظیم دامنه ارتعاش
- ساختمان مستحکم با مقاومت بالا
- شفت های ساخته شده با فولاد آلیاژی
- دارای شبکه V شکل گریزلی در قسمت جلو

Heavy Duty Vibrating Feeders

Models	Capacity (t/h)	Power (Kw)
HFB-3 x 1	100 – 180	11

Specification

- Suitable for feeding small Jaw crushers
- Adjustable vibration amplitude
- Fortified structure with high resistance
- Shafts made of alloy steel
- Equipped V-type grills in front

SANAT crusher

سنگ شکن فکی

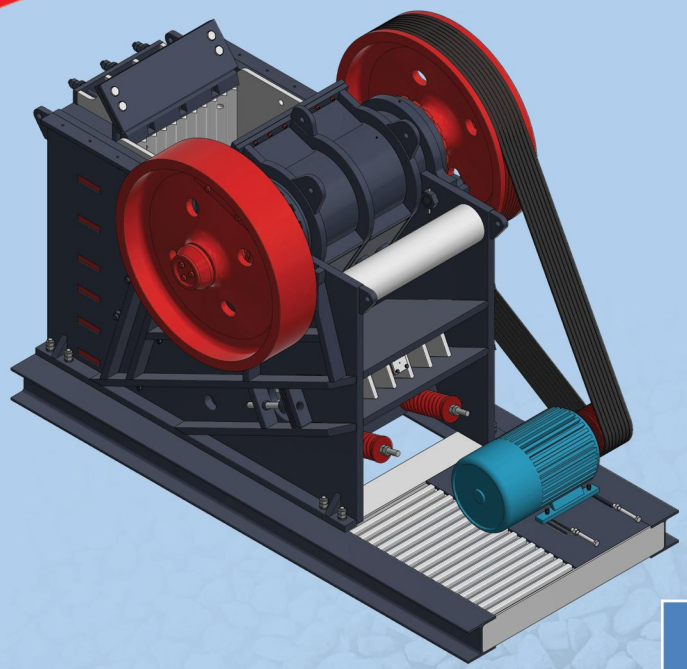

مشخصات:

- قدرت و ظرفیت بالا در خردایش سنگها
- ساخت قطعات سایشی از فولاد منگنزی
- ساختمان مستحکم با مقاومت بالا
- همگن بودن بار خارجی
- طراحی زیبا و عملکرد مطمئن
- تعویض سریع و آسان قطعات یدکی
- فرسایش کمتر و مقاومت بیشتر نسبت به سایر سنگ شکن های مشابه
- راندمان بالا و کاهش هزینه نگهداری با داشتن سیستم روغنکاری
- توگل بلندتر در مقایسه با دستگاه های مشابه و در نتیجه قابلیت تنظیم روی دهانه خروجی کوچکتر

Models	Capacity (t/h)	Power (Kw)	Max Feed Size (mm)	Weight (Ton)
6045-96	60 - 85	55 - 1480 RPM	375	8
10060-160	150 - 230	90 - 980 RPM	450	17
11095-210	250 - 360	110 - 980 RPM	750	37
120100-210	280 - 420	132 - 980 RPM	900	47
150120-250	430 - 900	185 - 980 RPM	1000	120

Single Toggle Jaw Crusher

Specification

- High power & capacity in crushing
- Abrasion parts made of Mn steel
- Tenacious structure & high resistance
- Equal output
- Pretty designing & confident operation
- Quick & easy replacement of spare part
- Less abrasion & more resistance than other similar crushers
- High output & decreasing the upkeeps with lubricant system
- Comparing to similar products, It has the benefit of longer toggle so smaller discharge

SANAT crusher

سنگ شکن فکی دابل

مشخصات:

- رولربیرینگ های بزرگ تعبیه شده در دو طرف
- دهانه ورودی بزرگ جهت تسهیل جریان مواد درون محفظه خردایش
- صفحات متصل شده به شانه متحرک جهت حفظ تعادل شانه
- جلوگیری از اتلاف قدرت در هنگام بالا رفتن و ضربه زدن
- مکانیسم مطمئن در جهت افزایش عمر و کاهش هزینه نگهداری
- بدنه فولادی ضخیم ، مستحکم و مقاوم

Models	Capacity (t/h)	Power (Kw)	Feed Opening (mm)
7550-125	60-130	55	750-500
10080-200	100-400	75	1000-800
100100-200	220-500	75	1000-1000
120100-210	270-610	132	1200-1000
150130-265	480-920	185	1500-1300

Double Toggle Jaw Crusher

Specification

- Contains big roller bearing in two sides
- Large jet entrance for making easy to crush the input material in crushing chamber
- Connected tab plates to swing jaw for keeping equilibrium of jaw & prevention from power wastage during go up & kick
- Confident mechanism for increase lifetime & decrease the upkeeps
- Resistant tenacious & thick steely body

سنگ شکن ژیراتوری سوپریور CS-440 (۴۵ اینچ)

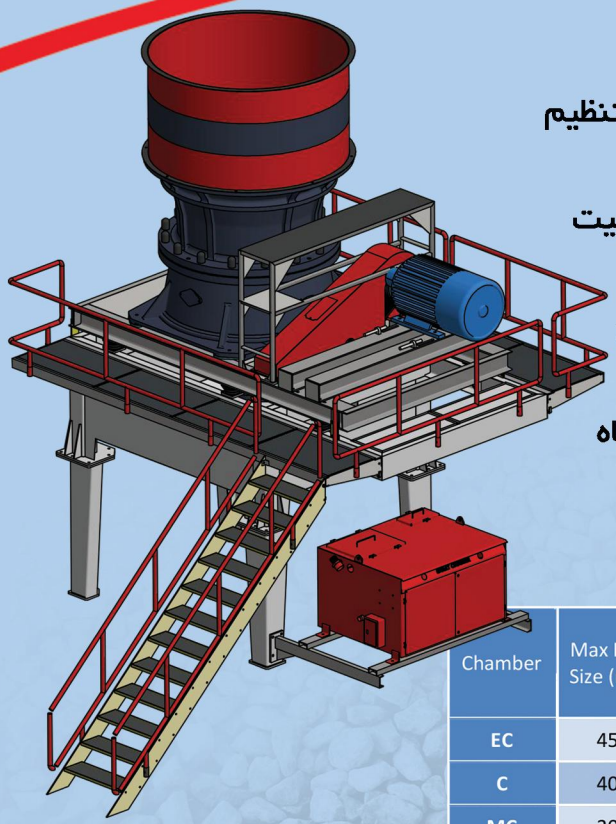

مشخصات:

- بهترین انتخاب برای استفاده به عنوان سنگ شکن اولیه و ثانویه. با قابلیت تنظیم مقدار خردایش توسط انتخاب مناسب لاینرها
- طراحی ویژه لاینرها (منتل و کانکیو) جهت فرسایش یکنواخت و در نتیجه تثبیت میزان خردایش دستگاه
- افزایش ظرفیت دستگاه، کیفیت بالای بار خروجی، عمر بالای لاینرها و کاهش هزینه تولید در نتیجه توان بالای موتور و طراحی خاص لاینرها
- سیستم محافظت هیدرولیکی اتوماتیک برای جلوگیری از صدمه دیدن دستگاه توسط بار غیرقابل خردایش یا فلزی

Chamber	Max Feed Size (mm)	Weight (Ton)	Nominal Capacity in t/h with Crusher running at CSS (mm)									
			25	29	32	35	38	41	44	48	51	54
EC	450	31	-	-	-	267	282-353	298-446	313-563	334-601	349-524	365-456
C	400	31	-	225	239-299	254-381	269-484	284-511	298-448	318-398	333	-
MC	300	31	195	214-267	228-342	242-435	256-461	270-486	284-426	303-378	317	-

Superior Gyratory Crusher CS-440(45Inches)

Specification

- Excellent choice for Primary and secondary crushing application, it can easily be matched to change in production through to proper selection of the crushing chamber and the eccentric throw
- Constant Liner Performance (CLP): Special chamber design to ensure that the shape of the chamber remains virtually unchanged throughout the wearing life
- The CLP crushing chamber in combination with high motor power results in higher capacity, Constant feed acceptance capability, High-quality product, increased liner life and Lower total cost
- Automatic overload protection with Hydroset system which permits the passage of tramp iron or other uncrushable material

SANAT crusher

سنگ شکن ژیراتوری سوپریور (۳۶ اینچ)

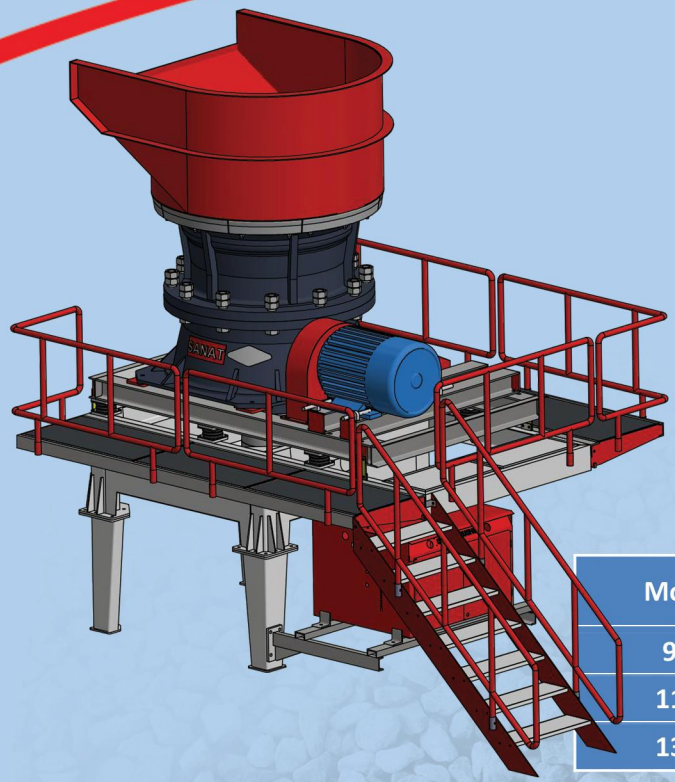

مشخصات:

- قابل استفاده به عنوان سنگ شکن اولیه و ثانویه درمعادن
- قابلیت بسیار بالا در خردایش سنگ های سخت
- مناسب برای افزایش تولید شن و ماسه
- ظرفیت بالا به واسطه داشتن دهانه بزرگ ورودی بار
- ساختمان بسیارمستحکم با مقاومت بالا درهنگام عمل خردایش
- ساخت قطعات سایشی از فولاد منگنزی
- راندمان بالا و کاهش هزینه نگهداری با سه سیستم روغنکاری اتوماتیک
- سهولت در حمل و نصب بدلیل وزن پایین

Models	Capacity (t/h)	Power (Kw)	Weight (Ton)	Feed Opening (mm)
9-36	220	90	23	150x150x200
11-36	240	90	23	180x180x250
13-36	260	90	23	200x200x300

Superior Gyratory Crusher(36Inches)

Specification

- Using as primary & secondary crusher in mines
- Highest ability to crush hard rocks
- Suitable for producing much sand & gravel
- Large input entrance makes high capacity
- Very strong & high resistant structure during crushing operation
- Friction parts made of Mn steel
- High efficiency & decrease upkeeps with three automatic lubricant systems
- Easy carrying & installation caused by low weight

سنگ شکن مخروطی هیدروکن CH440(٤٥ اینچ)

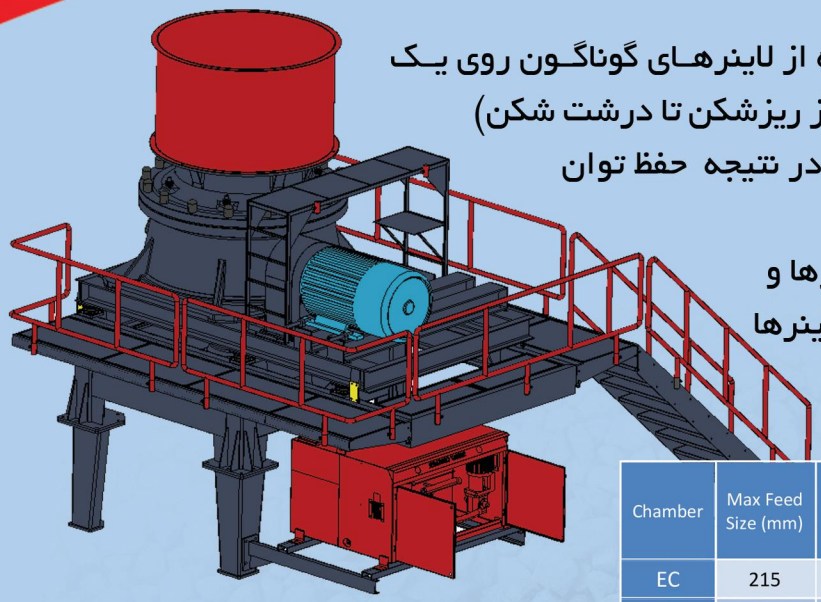

مشخصات:

- کاربرد گسترده به دلیل طراحی خاص با قابلیت استفاده از لاینرهای گوناگون روی یک تاپشل و در نتیجه تغییر کاربری و مشخصات خردایشی دستگاه (از ریزشکن تا درشت شکن)
- طراحی ویژه لاینرها (منتل و کانکیو) جهت فرسایش یکنواخت و در نتیجه حفظ توان خردایشی دستگاه
- افزایش ظرفیت دستگاه، کیفیت بالای بار خروجی، عمر بالای لاینرها و کاهش هزینه تولید در نتیجه توان بالای موتور و طراحی خاص لاینرها
- سیستم محافظت هیدرولیکی اتوماتیک برای جلوگیری از صدمه دیدن دستگاه توسط بارغیرقابل خردایش یا فلزی

Chamber	Max Feed Size (mm)	Weight (Ton)	Nominal Capacity in t/h with Crusher running at CSS (mm)									
			8	10	13	16	19	22	25	32	38	44
EC	215	23	-	-	-	114-200	122-276	131-294	139-313	159-357	175-395	192-384
C	175	23	-	-	101	109-218	117-292	125-312	133-332	151-378	167-335	183-229
MC	140	23	-	-	97-122	105-262	113-282	120-301	128-320	146-328	161-242	-
M	110	23	-	-	117-187	126-278	136-298	145-318	154-339	175-281	194	-
MF	85	23	-	114	124-227	134-245	144-263	153-281	163-299	186-248	-	-
F	70	23	90-135	96-176	104-191	112-206	120-221	129-236	137-251	156-208	-	-
EF	38	23	100-125 with 80% finer than 6-7.5 mm									

Cone Crusher CH440(45Inches)

Specification

- **Wide field of use thanks to its built-in excellent versatility. Several standard crushing chambers are available for one topshell, from extra coarse crushing chamber to extra fine setting**
- **Constant Liner Performance (CLP): Special chamber design to ensure that the shape of the chamber remains virtually unchanged throughout the wearing life**
- **The CLP crushing chamber in combination with high motor power results in higher capacity, Constant feed acceptance capability, High-quality product, increased liner life and Lower total cost**
- **Automatic overload protection with Hydroset system to permit the passage of uncrushable material**

SANAT crusher

سنگ شکن مخروطی هیدروکن (۳۶ اینچ)

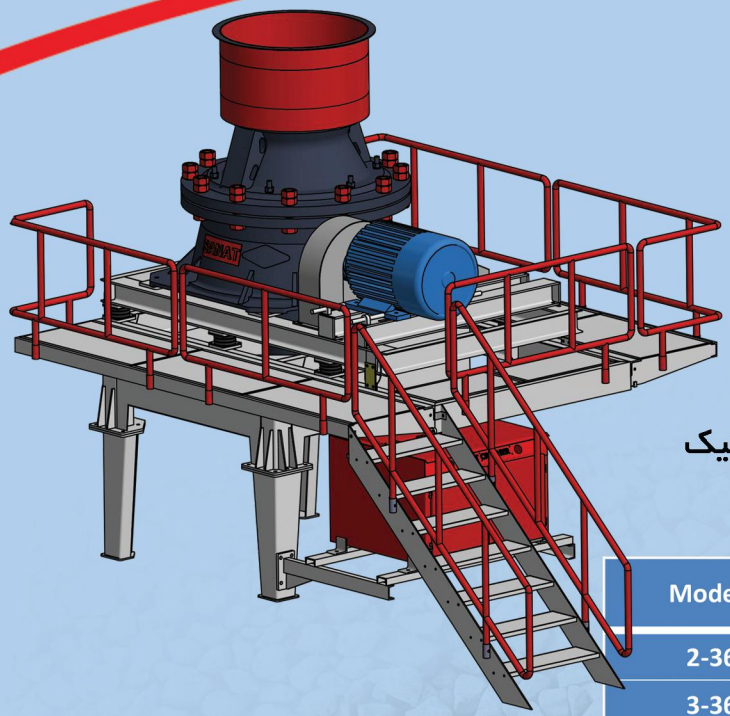

مشخصات:

- قابل استفاده به عنوان سنگ شکن ثانویه در معادن
- قابلیت بسیار بالا در خردایش سنگ های سخت
- مناسب برای افزایش تولید شن و ماسه
- ظرفیت بالا به واسطه داشتن دهانه بزرگ ورودی بار
- ساختمان بسیار مستحکم با مقاومت بالا در هنگام عمل خردایش
- ساخت قطعات سایشی از فولاد منگنزی
- راندمان بالا و کاهش هزینه نگهداری با سه سیستم روغنکاری اتوماتیک
- سهولت در حمل و نصب بدلیل وزن پایین

Models	Capacity (t/h)	Power (Kw)	Weight (Ton)	Feed Opening (mm)
2-36	80	90	11	25x25x35
3-36	90	90	11	40x40x55
4-36	100	90	11	80x80x95
5-36	115	90	11	100x100x125
6.5-36	160	90	11	150x150x180
8-36	170	90	11	190x190x210

Cone Crusher(36Inches)

Specification

- Using as secondary crusher in mines
- Highest ability to crush hard rocks
- Suitable for producing much sand & gravel
- Large input entrance makes high capacity
- Very strong & high resistant structure during crushing operation
- Friction parts made of Mn steel
- High efficiency & decrease upkeeps with three automatic lubricant systems
- Easy carrying & installation caused by low weight

SANAT crusher

سنگ شکن راک آن راک

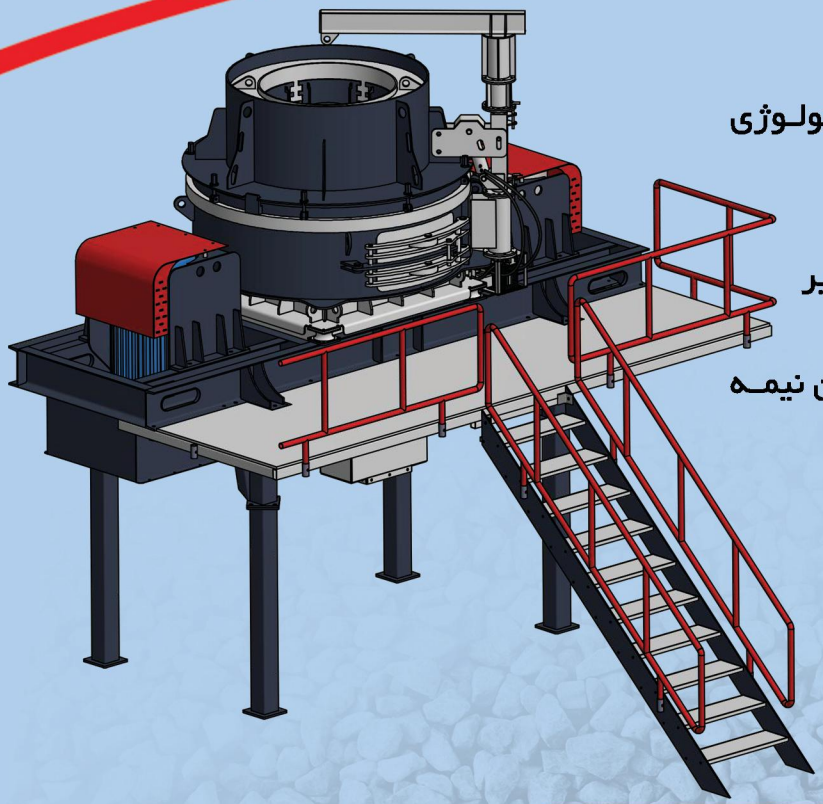

مشخصات:

- کاهش هزینه های بهره برداری و نگه داری با بهبود تکنولوژی ساخت
- ظرفیت بالای دستگاه و تولید مقدار قابل ملاحظه ماسه
- بهبود طراحی جهت تسهیل تعویض و بررسی قطعات تعویض پذیر
- سیستم بهبود یافته روانکاری بلبرینگ ها
- سیستم هیدرولیک تنظیم سفتی تسمه ها و جدا کردن نیمه

Models	Capacity (t/h)	Power (Kw)	Max Feed Size (mm)	Rotor Diameter (mm)
VSI-9000	250-300	2 x 200	40	975

Vertical Shaft Impact Crusher

Specification

- Manufactured with advanced technology to ease operation and maintenance
- High throughput capacity with high sand making ratio
- Improved design in order to facilitate spare parts replacement and checking
- Improved bearing lubrication system
- Hydraulic Unit for Belt Tension Adjustment and Feed Hopper disengagement

SANAT crusher

سرند ارتعاشی

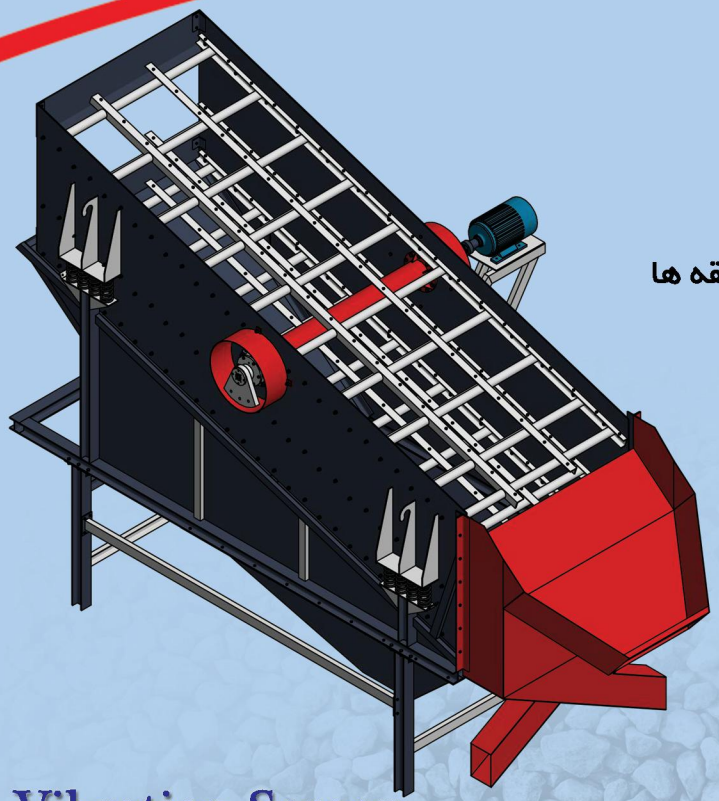

مشخصات:

- ساختمان مستحکم با مقاومت بالا
- بدنه های ساخته شده از ورق های بدون درز جوش
- شفتهای ساخته شده از فولاد آلیاژی
- طبقه های ساخته شده از لوله مانیسمان برای جلوگیری از شکست طبقه ها
- سیستم کامل روانکاری و استفاده از وسایل آب بندی
- استفاده از رولربیرینگ های دوبل بشکه ای برای حرکت دورانی
- نصب و تعویض سریع و آسان توری
- تنظیم دامنه ارتعاش

Models	Capacity (t/h)	Power (Kw)	Desk No.
5x1.5	100-140	15	1-3
6x1	80-120	15	1-3
6x1.5	140-200	15	1-4
6x1.8	160-240	18.5	1-4
6x2	180-300	18.5	1-4

Vibration Screen

Specification

- Tenacious & high resistance structure
- Bodies made from plates without suture weld
- Shafts made of alloy steel
- Vibration amplitude adjustment
- Perfect lubricant system & using caulk tools
- Using double spherical roller bearing for revolving movement
- Quick & easy net installation & replacement
- Decks made of Mannesmann pipe for prevention from breaking the decks

SANAT crusher

ماسه شویی دینامیکی (اوواش)

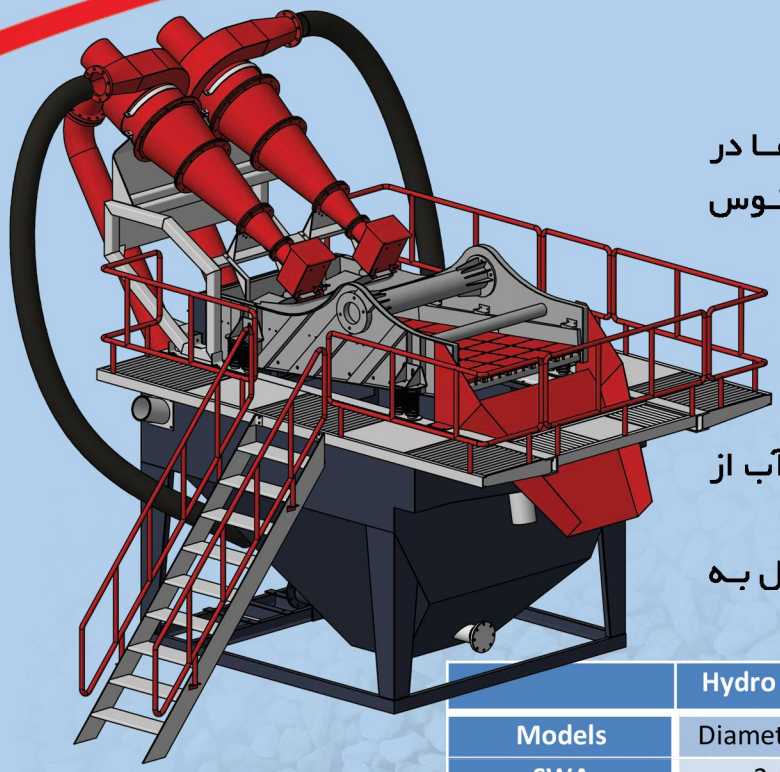

مشخصات:

- دستگاهی مدرن برای شستشوی ماسه
جداکنندگی دینامیکی در نتیجه رانش اجباری سنگ ریزه ها در جهت معکوس خروجی آب گل آلود به کمک ایجاد جریان معکوس مقطعی آب در تانکهای جانبی
- مجهز به قطعات پلی اورتان در کلیه سطوح در معرض سایش ، مثل سطح سرندی ، جداره های داخلی ، سیکلون ها و ...
- مجهز به دو موتور لرزاننده قابل تنظیم
- تولید ماسه شسته آماده بار گیری در لحظه (بدون ریزش آب از کامیون در جاده)
- آب گل آلود خروجی عاری از هرگونه سنگ ریزه ، آماده ارسال به

	Hydro Cyclone	Drainer		Pump		Sand Production
Models	Diameter (mm)	M^2	Power (Kw)	Type	Power (Kw)	Capacity (t/h)
SWA	2x650	4.8	2x2.2	8”	30	100
SWB	650	2.3	2x1.8	8”	30	50
SWC	500	1.4	2x0.9	5”	22	30

Dynamic Sand Washer

Specification

- A modern equipment for sand Washing
- A local reverse flow as a result in special design of tank to force all solid particles
- accelerate toward the bottom of the tank, where the pump is ready to send them to the cyclone
- All polyurethane coating surfaces such as crating deck, inside of cyclones, etc
- Two adjustable vibrating motors for the deck

SANAT crusher

خشک کن با پمپ و سیکلون

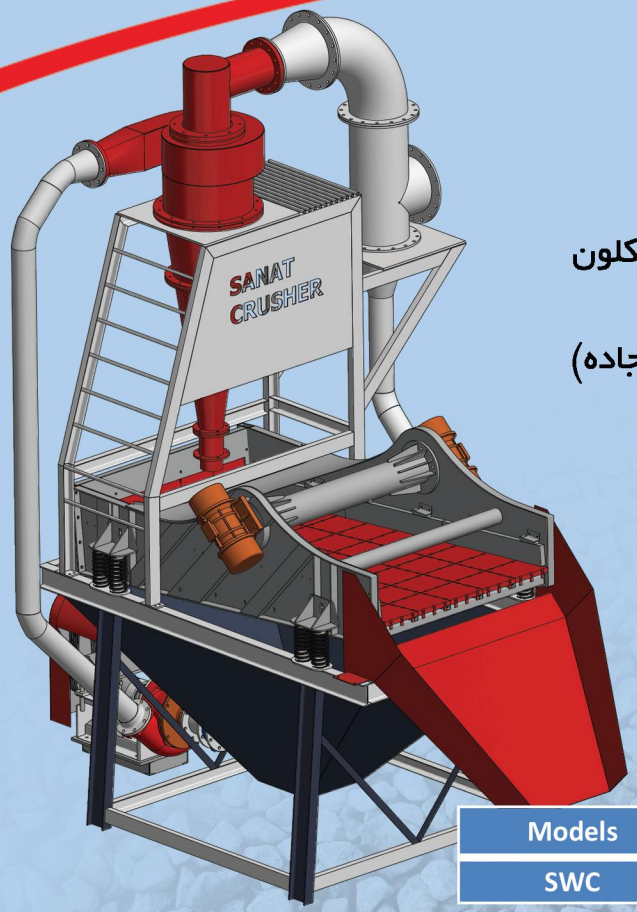

مشخصات:

- قابلیت بالای کاهش درصد آب ماسه تولید شده
- استفاده از توری های پلی اورتان با عمر بالا
- استفاده از لاینر های پلی اورتان و سطوح لاستیک پخت شده در ساخت سیکلون
- عمر مفید بالای پمپ
- تولید ماسه شسته آماده بارگیری در لحظه (بدون ریزش آب از کامیون در جاده)
- مجهز به دو موتور لرزاننده قابل تنظیم روی میز ماسه شوی
- مورد استفاده پس از ماسه شوی حلزونی

Models	Capacity (t/h)	Power (Kw)	Hydro cyclone	Area (m)
SWC	120	30	HC50	3.05 x 1.58

Drier with Pump & Cyclone

Specification

- High efficiency in dewatering process
- Abrasion resistant Polyurethane screens with longer durability
- Inner surfaces of cyclones are rubber coated or covered with Abrasion resistant Polyurethane liners
- Equipped with a powerful high efficiency slurry pump
- Produced material is ready for market instantly after production thanks to high dewatering degree
- Two adjustable vibrating motors for the deck
- To be installed after spiral sand washer

SANAT crusher

خشک کن

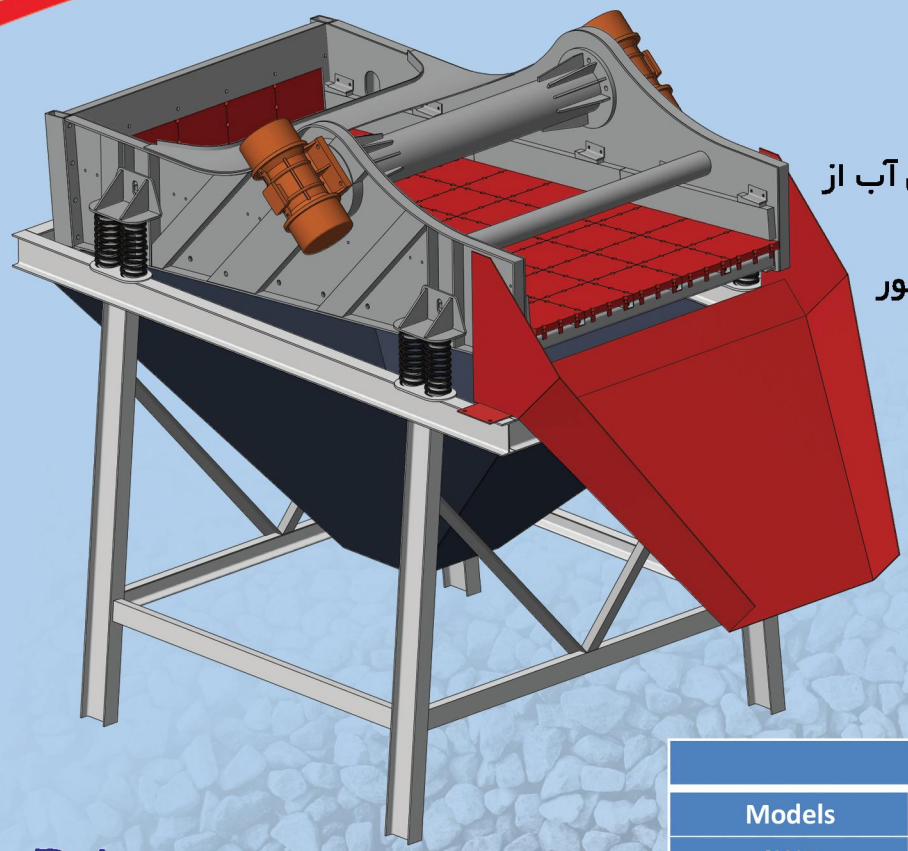

مشخصات:

- قابلیت بالای کاهش درصد آب ماسه تولید شده
- استفاده از توری های پلی اورتان با عمر بالا
- تولید ماسه شسته آماده بارگیری در لحظه (بدون ریزش آب از کامیون در جاده)
- مجهز به دو موتور لرزاننده قابل تنظیم روی میز ماسه شور

		SCREEN	
Models	Capacity (t/h)	Power (Kw)	Area (m)
SWD	120	2x2.2	3.05 x 1.58

Drier

Specification

- High efficiency in dewatering process
- Abrasion resistant Polyurethane screens with longer durability
- Produced material is ready for market instantly after production thanks to high dewatering degree
- Two adjustable vibrating motors for the deck

SANAT crusher

ماسه شوی حلزونی

مشخصات:

- دارای شفت مار پیچ برای شست و شو و جداسازی ماسه های مخلوط با خاک و دیگر مواد زائد
- دارای شفت و پایه های فولادی
- دارای صفحات مار پیچ ضد سایش جهت به حداقل رساندن استهلاک دستگاه

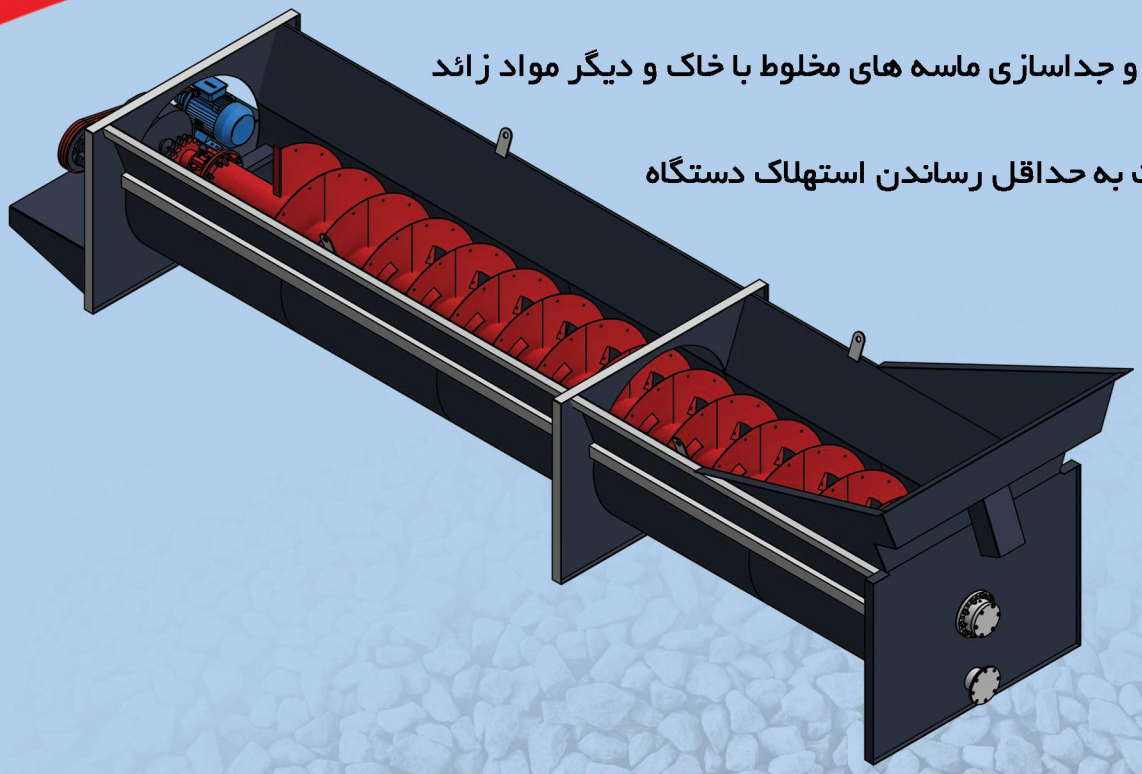

Models	Capacity (t/h)	Power (Kw)	Diameter (mm)	Spiral Length (mm)
SAA	70	22	1400	7200
SAB	40	22	1400	7200

Spiral Sand Washer

Specification

- Screw type shaft to eliminate sands from dirt-level or any aggregates
- Shaft made of alloy steel
- Screw type erosion resistor plates

SANAT crusher

ماسه شوی باگتی

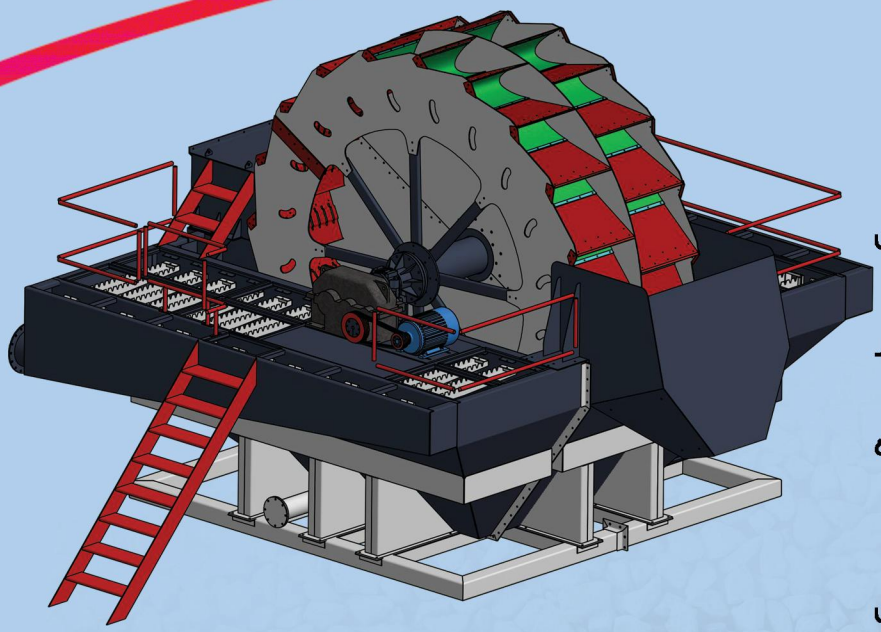

مشخصات:

- مناسب برای شستشو بارپمپ شده از کف دریاچه
- قابلیت شستشوی بالا برای تولید بار عاری از گل و لای
- بهبود طراحی اجزای متحرک و استفاده از یاتاقان های مستحکم جهت تسهیل کارکرد دستگاه
- ظرفیت بالای تولید، بهره وری مناسب با اتلاف بسیار
- بدنه مستحکم و مقاوم ، سهولت نگه داری و بهره برداری
- توری های پلی اورتان با کیفیت بالا و سهولت تعویض
- کیفیت بالای ماسه تولیدی منطبق بر استانداردهای

Models	Capacity (t/h)	Power (Kw)	Rotor Di (mm)
SWB	300	30	5000

Bucket Wheel Sand Washer

Specification

- Suitable for washing sand pumped from seabed
- High washing cleanliness to produce silt free material
- Heavy sturdy construction, Easy to maintain and convenient to operate
- Large throughput, high efficiency, and less run-away of sand
- Heavy self-aligned spherical roller bearing blocks for trouble free running
- Easily replaceable high quality polyurethane dewatering screens
- Good quality sand output to meet out the construction standards

SANAT crusher

ماسه شوی باگتی-حلزونی

مشخصات:

- مناسب برای شستشو گل های چسبیده به سنگ
- کاهش اتلاف ماسه ریز و پودری در مقایسه با ماسه شوی حلزونی
- بهبود طراحی اجزای متحرک و استفاده از یاتاقان های مستحکم جهت تسهیل کارکرد دستگاه
- استفاده از ورق ضدسایش در ساخت پره های حلزونی با قابلیت تعویض سریع
- قابلیت شستشوی بالا برای تولید بار عاری از گل و لای
- ر یت بالا با وجود م رف انر ی کم

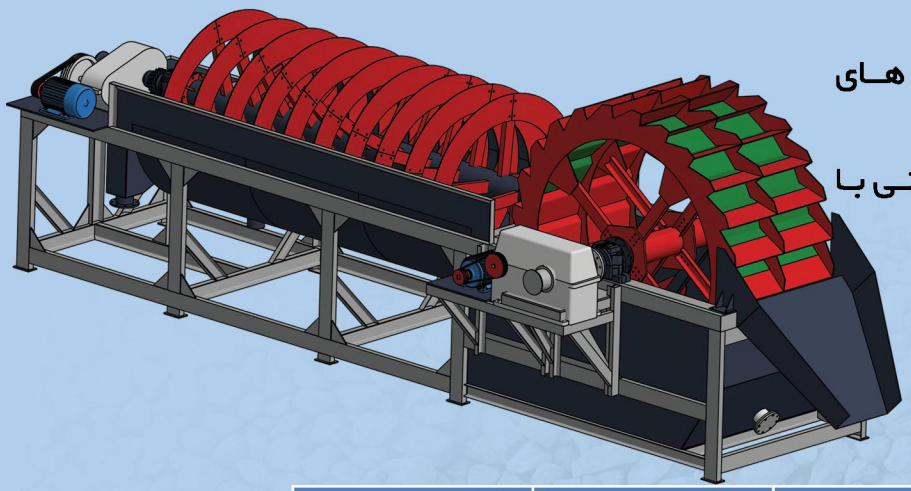

Models	Capacity (t/h)	Power (Kw)		Rotor	Spiral	
		Spiral	Rotor	Diameter(mm)	Diameter(mm)	Length(mm)
SWE	100	5	18.5	3000	2000	4500

Spiral Bucket Wheel Sand Washer

Specification

- Compared with the spiral sand washing machine, the loss of medium and fine sand and
- powder is minimized, and the grade and fineness can meet the required standard
- High capacity with low energy consumption and water conservation
- High washing cleanliness to produce silt free material
- Heavy self-aligned spherical roller bearing blocks for trouble free running
- Spiral wheels empowered with wear resistant easily replaceable sectors
- Suitable for washing mud sticked to gravel

SANAT crusher

هیدروسیکلون

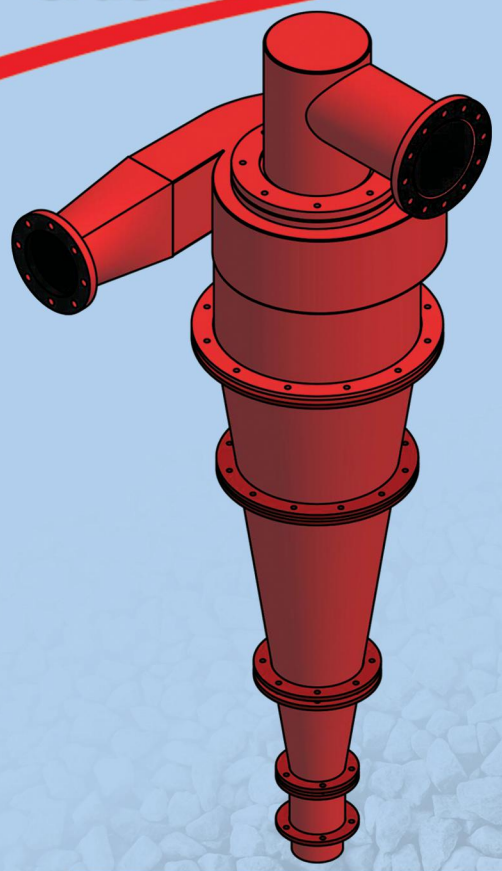

مشخصات:

- جدایش ریزدانه ها از آب با راندمان بالا
- مجهز به پوشش پلی اورتان در کلیه سطوح تحت سایش
- استفاده از نیروی گریز از مرکز جهت جدایش بدلیل وجود جریان گردابی

Models	Input Diameter (mm)	Diameter (mm)	Vortex Finder Di	Apex Di (mm)	Capacity (m^3/h)	Pump (Kw)
HC 30	500	5”	6”	75	42	22
HC 50	650	8”	8”	90	50	30
HC 75	650	10”	10”	100	61	30

Hydrocyclone

Specification

- High efficiency in dewatering process
- Anti-wear polyurethane linning in all internal surfaces
- Using centrifugal force in separation process

SANAT crusher

پمپ

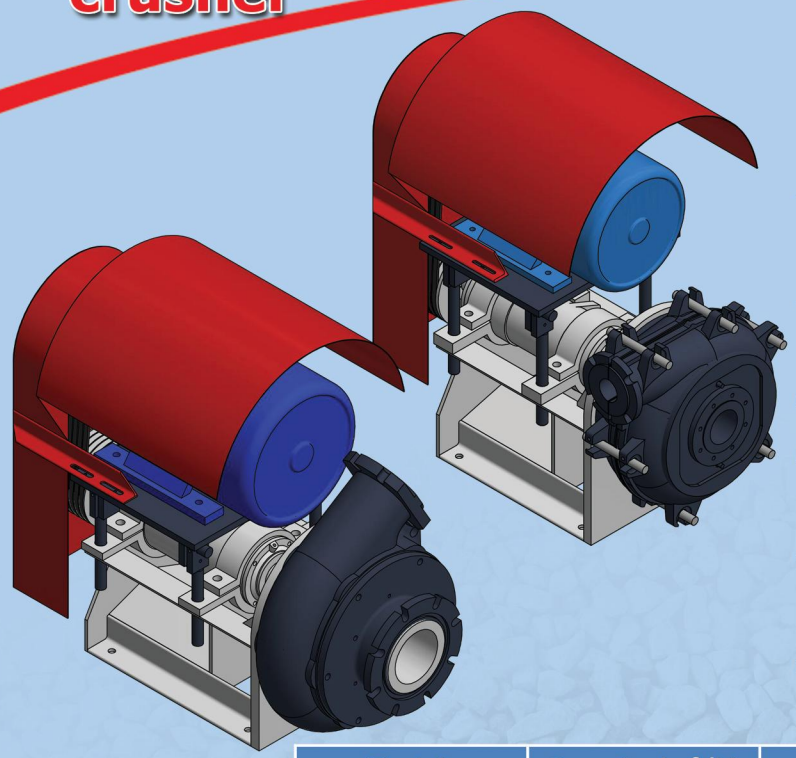

مشخصات:

- مکانیسم تنظیم فاصله پشت پروانه بدون دموتاژ پمپ و از طریق رگلاژ هوزینگ
- شاسی مستحکم و ماشین کاری شده برای اطمینان از هم محوری پوسته و هوزینگ روی شاسی
- پروانه، پوسته حلزونی و بوش گلویی از جنس چدن ضدسایش نایهارد مناسب برای پمپاژ دوغاب حاوی
- پروانه و پوسته حلزونی روکش داده شده با لاستیک مناسب برای پمپاژ گل
- استفاده از وی رینگ در دو سر پوسته هوزینگ برای اطمینان از ـد ورود مواد خارجی به هوزینگ

Models	Capacity (m^3/h)	Power (Kw)
6-4	100	22
8-6	150	30

Pump

Specification

- External impeller adjustment mechanism is provided on the bearing housing for easy adjustment of impeller clearance
- Robust chassis cradles the bearing housing and shaft assembly
- Impeller, Casing and throatbush made from wear resistant Ni-Hard Cast Iron proper choice for pumping sand and gravel included fluid
- Rubber coated impeller and casing proper for pumping slurry feed
- Housing assembly sealed in both ends using V-Ring seals to ensure that housing will remain sealed during the process

SANAT crusher

تیکنر

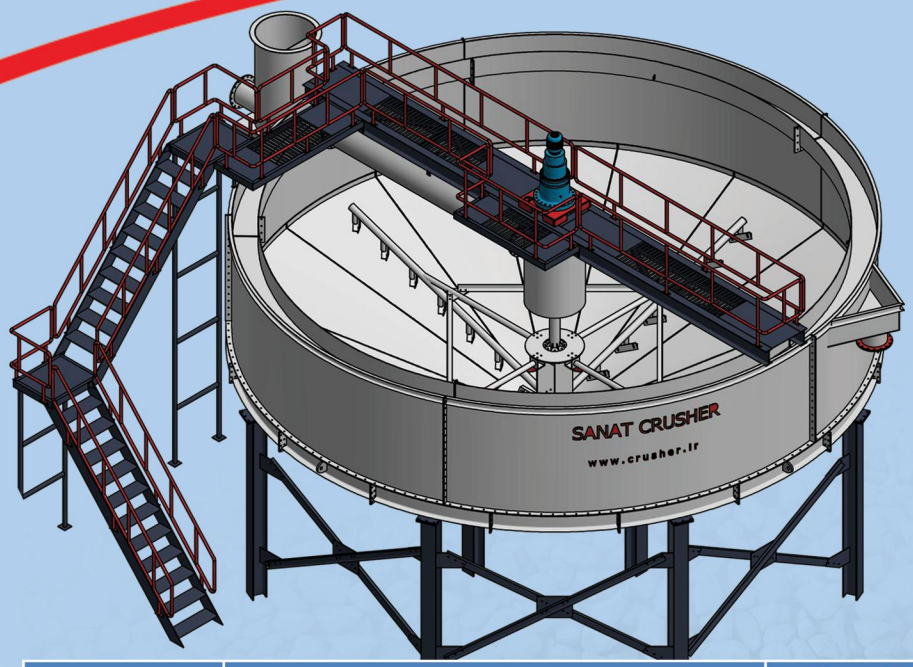

مشخصات:

- دستگاهی منحصر به فرد برای تصفیه آب گل آلود معادن شن و ماسه ، سنگ آهن ، مس ، ...
- کاهش ۹۰ درصدی در آب مصرفی واحد شستشو
- سازگاری کامل با محیط زیست بدلیل نیاز به حداقل سازه های عمرانی و بتنی
- نصب سریع و آسان در حداقل زمان ممکن
- حداقل هزینه نگهداری و تعمیرات در مقایسه با سیستم های سنتی شستشوی ماسه
- ایمنی و پاکیزگی بیشتر محیط زیست به واسطه عدم نیاز به تالاب های مرسوم در سیستم

				Slurry Pump		Weight (Ton)		
Models	Diameter (mm)	Max Capacity (m^3/h)	Out Put (Ton/h)	Type	Power (Kw)	Empty (Ton)	Full (Ton)	Consuming Power(Kw)
TKA	12	800	40	6/4	22	32	400	4
TKB	10	600	30	6/4	22	25	270	4
TLC	8	400	20	4/3	18.5	20	200	3

Thickener

Specification

- A unique equipment for purifying waste water in sand & gravel, Iron and copper ore, mines
- Recovery of up to 90 % of the water used in your washing plant
- Fully compliant with the environment due to the least construction requirements
- Rapid & easy installation in the minimum time
- Less maintenance requirement and cost compared with the traditional washing systems
- Safer & cleaner environment due to omitting the ordinary ponds

SANAT crusher

فیلترپرس

مشخصات:

- جدایش بیش از ۶۰ درصد آب موجود در گل ورودی به دستگاه
- قابلیت انجام فرایند پرس و تخلیه کیک گل تولیدی در دو حالت تمام اتوماتیک و نیمه اتوماتیک
- مجهز به سنسورهای متعدد جهت کنترل کامل پروسه آب گیری از گل با کمک سیستم PLC
- سیستم اتوماتیک جدا کردن صفحات با استفاده از موتور هیدرولیکی
- دمش هوای پرفشار برای تخلیه گل موجود در مسیر
- استفاده از سنسورهای فشار و شیرهای کنترل فشار جهت اطمینان از صدمه ندیدن دستگاه
- تثبیت فشار پرس با استفاده از پرشرسوییچ

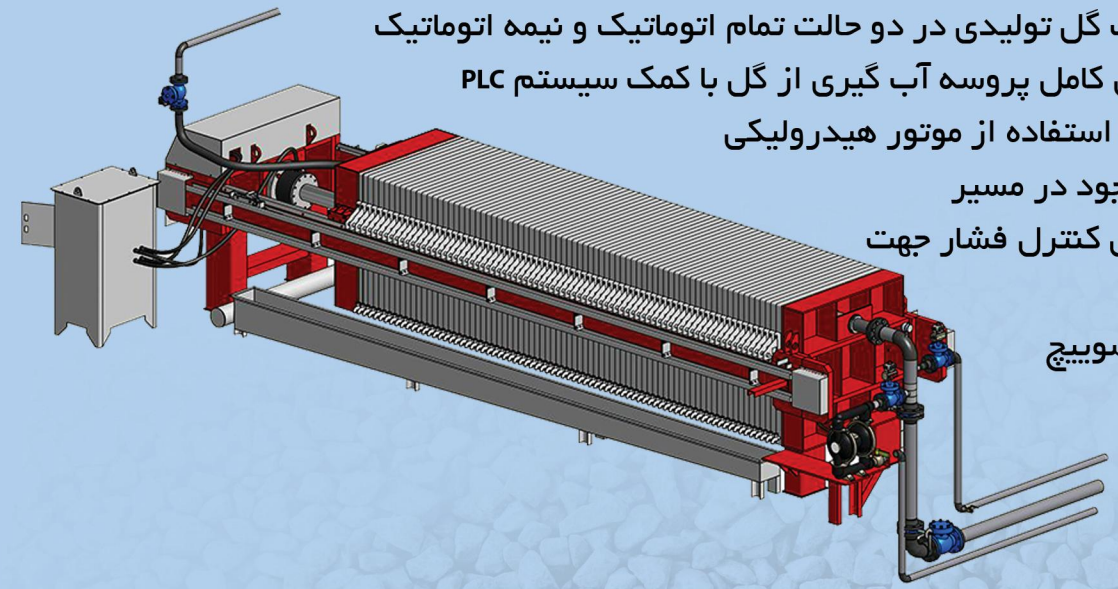

Filter Press

Specification

		Slurry Pump		Press Plate	
		Type	Size		
Models	Capacity (m^3/h Feed)	Centrifugal	6”- 4”	Dimension (mm)	Quantity
FPA	8	Diaphragm Pump	3”	1250 x 1250	78

- Separating more than 60 percent of the water in feed
- The Ability to perform the press and discharge both automatic and semi-automatic
- Equipped with multiple sensors to control the Dewatering process using PLC system
- Automatic plate shifting using hydraulic motors
- Blowing high-pressure air to drain the mud in pipes
- Equipped with pressure control sensors and relief valves to avoid harm due to over pressurization
- Press pressure stabilization using pressure switch

SANAT crusher

آگلومراتور دوار

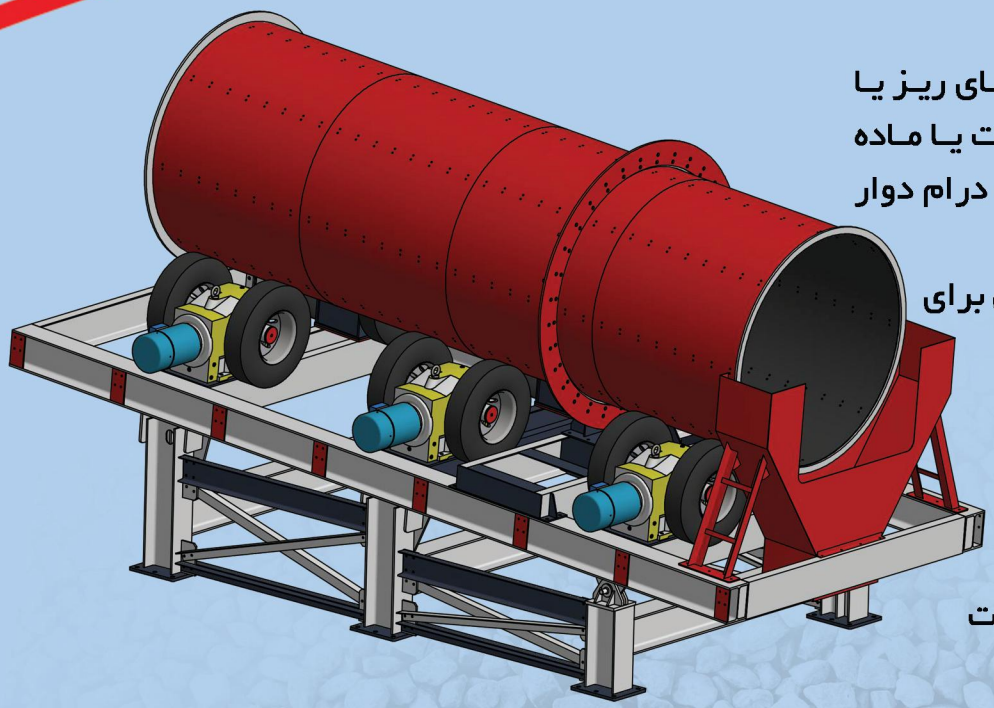

مشخصات:

- دستگاهی کارامد برای توده ای کردن دانه های ریز یا اختلاط چند نوع ماده معدنی در حضور رطوبت یا ماده پیوند دهنده از طریق غلطاندن در داخل یک درام دوار شیب دار
- پوشش دهی داخل درام توسط نوارهای لاستیکی برای جلوگیری از فرسایش بدنه دستگاه
- معدنی با ظرفیت تولید بالا
- بدنه و شاسی مستحکم برای عملکرد مناسب در حین کارکرد
- شاسی چند تکه با قابلیت مونتاژآسان برای سهولت جابجایی

Models	Capacity (t/h)	Power (Kw)	Rotor Diameter (mm)	Drum Length (mm)
AGA	150	3 x 37	2500	8000
AGAI	200	3 x 45	2500	10000

Drum Agglomerator

Specification

- Efficient equipment for bringing together fines in the presence of moisture via a large rotating drum
- Internal rubber lining with cold fixed rubber to protect drum wear
- Versatile and suitable for a wide array of materials in high capacity operations
- Robust, heavy duty and easy to operate
- Modular Frame and Chassis, easy to transport and assemble

SANAT crusher

آسیاب گلوله ای (بال میل)

مشخصات:

- سازه ای مناسب جهت پودر نمودن انواع مواد معدنی اعم از مس، سرب، روی، آهن، سیمان، سیلیکات، مواد نسوز، و سایر کانی های فلزی و غیر فلزی
- دارای استوانه ای (پوسته) افقی با سرعت دورانی محاسبه شده جهت افزایش راندمان تولید
-
- دارای آستری ضد سایش از جنس فولاد منگنزی قابل تعویض یا لاستیکی

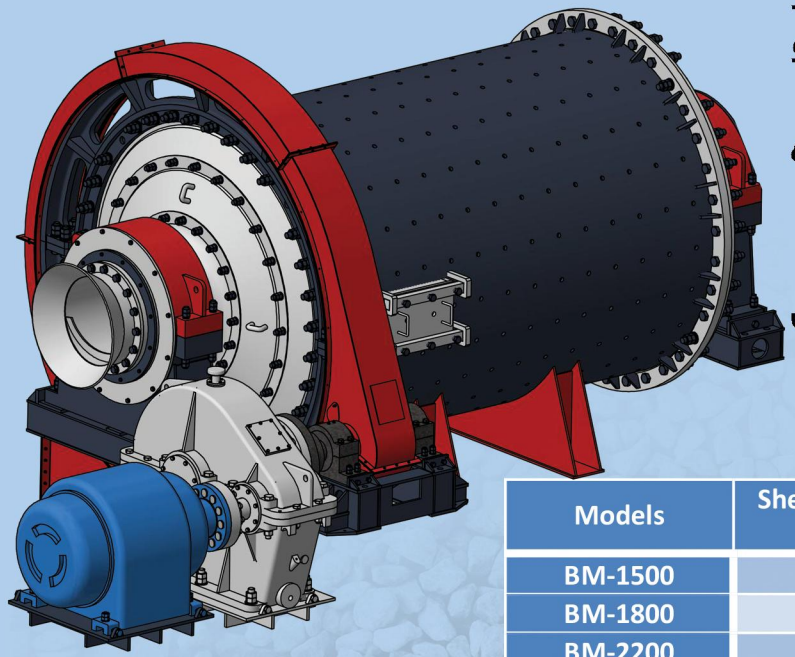

Models	Shell Diameter (mm)	Shell Length (m)	Steel Balls Weight (Ton)	Power (Kw)
BM-1500	1500	1.5-4	3.5-9.5	30-90
BM-1800	1800	2-6	6.5-20	75-200
BM-2200	2200	2.5-10	13-52	132-400
BM-2500	2500	3-10	20-69	250-710
BM-3000	3000	3.5-10	32-95	400-1100
BM-3400	3400	3.7-11	48-143	560-1600
BM-4000	4000	4.5-11	80-196	1000-2500
BM-4500	4500	5-11	113-248	1500-3400
BM-5000	5000	5.5-7.5	153-210	2200-3200

Ball Mill

Specification

- A suitable structure for powdering any minerals such as copper, plumb, zinc, iron, cement, silicates, incombustible products, and other metallic & non-metallic minerals
- Cylindrical body with a calculated revolving speed for increasing the rate of production
- Includes replaceable balls made of steel for crushing
- Contains anti-friction liner made of replaceable Mn steel or Rubber

SANAT crusher

سلول فلوتاسیون

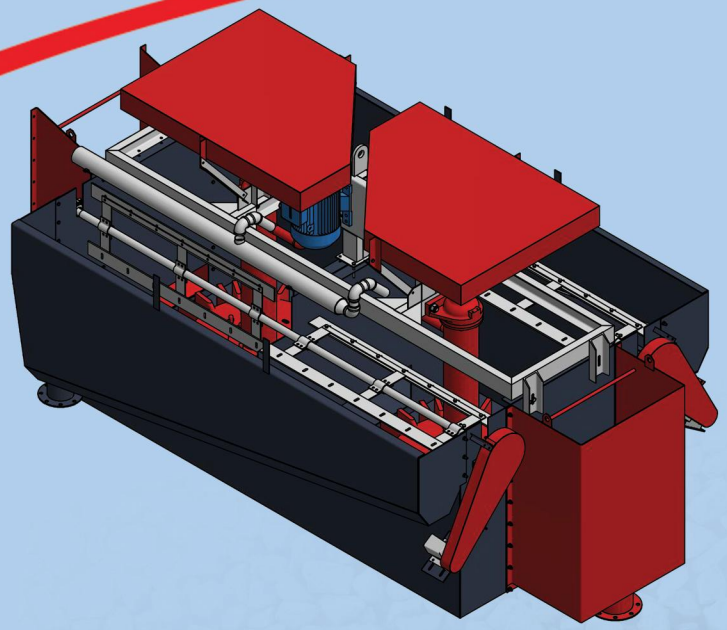

مشخصات:

- کارآمد جهت استخراج مواد معدنی (کانه آرایی فلز و غیر فلز)
- ایجاد حباب در اثر اغتشاش در محیط توسط همزن های عمودی
- دارای روتور و استاتور به ترتیب نقش همزن و کنترل کننده تلاطم محیط پالپ در بخش فوقانی سلول
- پارو در دو طرف مخزن جهت تخلیه پیوسته کف از سلول
- پره های متحرک و ثابت از جنس لاستیکی و دارای مقاومت سایشی بالا
- فرایند شناوری برای ذرات نسبتا ریز (کوچک تر از ۱۰۰ میکرون)

Models	Volume (lit)	Length(mm)	Width(mm)	Height(mm)	Power (Kw)	Electrical
FCA-6000	2*3000	3550	1800	1400	11	2
FCB-3000	2*1400	2500	1320	1180	11	1
FCC-1400	2*700	1750	1200	1060	5.5	1

Flotation Cell

Specification

- Efficient for mineral extraction (metallic and non-metallic mineral processing)
- Creating bubbles in the tank by vertical mixing
- Equipped with rotor and stator which have the role of the stirrer and controller of turbulence of the pulp environment in the upper part of the cell, respectively
- Shovel on both sides of the tank for continuous drain of the foam from the cell
- Removable and fixed blades made of rubber with high wear resistance
- Floating process for relatively small particles (smaller than 100 microns)

SANAT crusher

سنگ شکن ضربه ای کوبیت

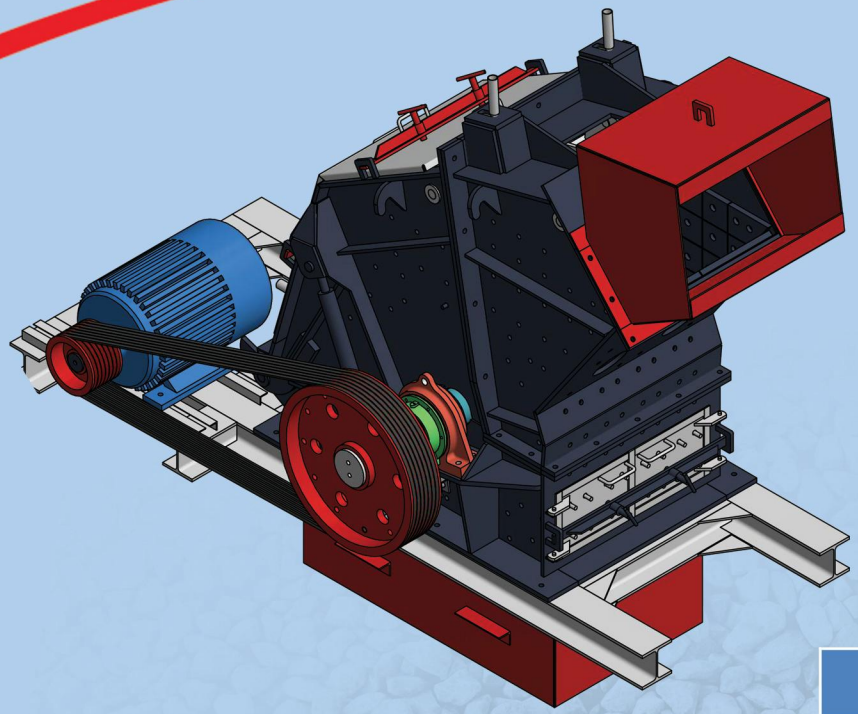

مشخصات:

- چکش های ضد سایش با قابلیت تنظیم تا سه بار جهت استفاده حداکثری
- سیستم هیدرولیک باز و بسته کردن بدنه بالایی دستگاه جهت تسهیل تعویض قطعات تعویضی
- بدنه داخلی پوشیده شده با لاینرهای ضدسایش قابل تعویض
-
- مونتاژ و دمونتاژ راحت دستگاه
- تنظیم دانه بندی بار خروجی با تنظیم سندان

Models	Capacity (t/h)	Power (Kw)	Feed Opening (mm)
ICA-120	100-120	90	910 x 425

Impact Crusher

Specification

- Adjustable wear resistance blow bars
- Hydraulic mechanism for opening top assembly in order to facilitate changing spare parts
- Easily replaceable highly wear-resistant Internal armor plating
- Large crushing ratio and high crushing efficiency
- Simplified Assembly and dismantling operations
- Adjusting the crushing ratio by adjusting impact rocker position

SANAT crusher

کارخانه آسفالت

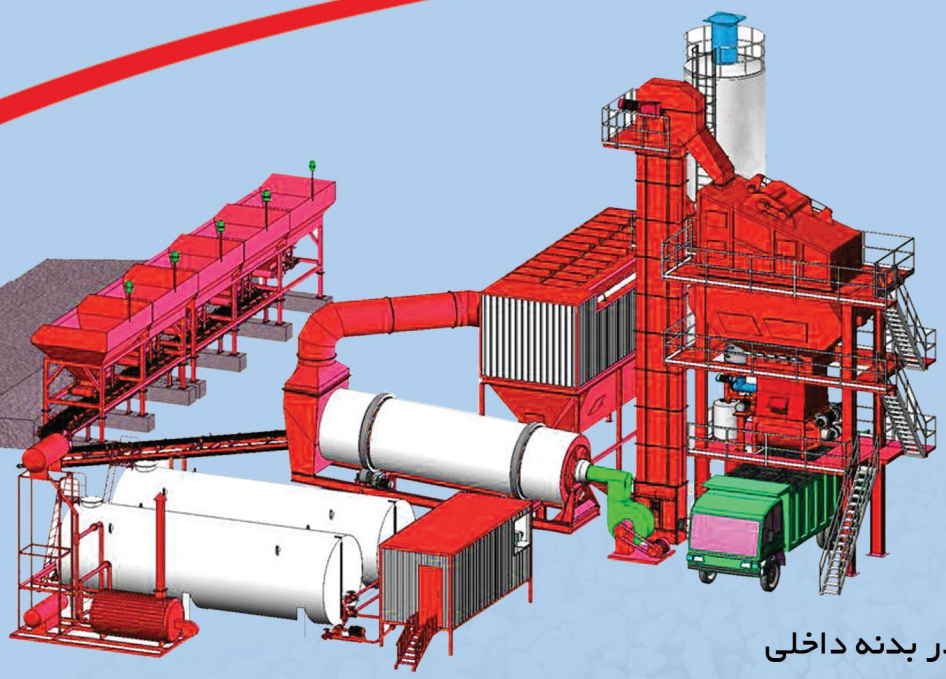

مشخصات:

- چهار عدد سیلوی مصالح سرد هر یک به ظرفیت ۶ متر مکعب با امکان ازدیاد ظرفیت
- اسکلت فلزی مقاوم برای قسمت های مختلف کارخانه به همراه پله و پاگرد های دسترسی
- سیستم ذخیره و گرمایش غیر مستقیم قیر با استفاده از روغن گرم و پمپ سیرکولاسیون دو جداره
- ترازوی الکترونیکی اتوماتیک با نشانگرهای دیجیتال در داخل کابین
- میکسر دو محوره با لایه های ضد سایش قابل تعویض در بدنه داخلی
- سیستم اندازه گیری و تزریق قیر

Models	Capacity (t/h)
ASP-120	120
ASP-160	160

Asphalt Plant

Specification

- Four cold bins which their capacity is 6 cubic meters and can be increased
- Twin shaft mixer with replaceable wear resistant tools
- Robust heavy duty chassis and frames for different units including stairs and walkways
- Automatic electronic weight system with digital monitors installed in control room
- Automatic bitumen addition and weight system
- Indirect bitumen heating and storage using hot oil line with double jacket pump

SANAT crusher

نمونه گیر

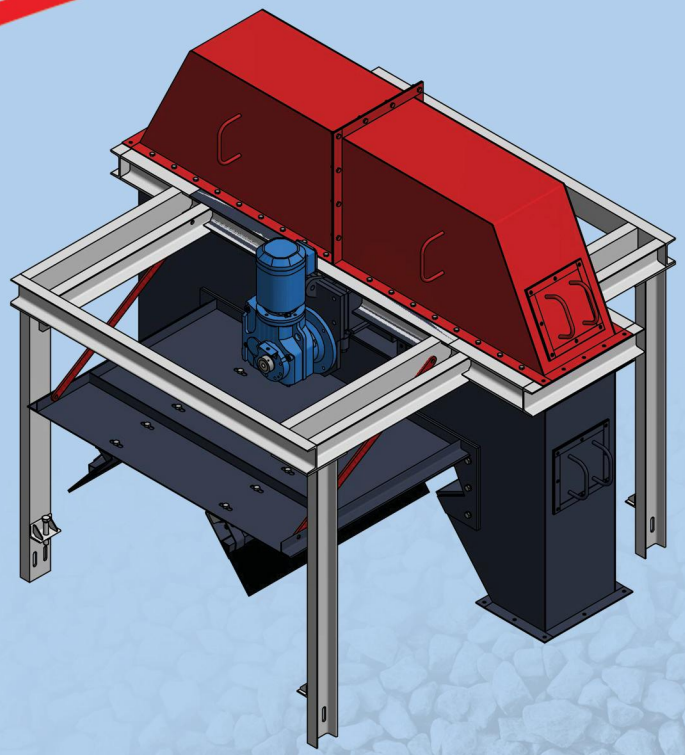

مشخصات:

- نمونه برداری بدون نیاز به اپراتور
- نمونه برداری با تعداد دفعات دلخواه و قابل تنظیم
- عدم نیاز به تغییر در نوار نقاله حامل مواد
- دارای شاسی، کاور مجزا و شوت خروجی مجهز به لاینرهای ضد سایش

Sampler

Specification

- No operator-required for sampling
- Customizable sampling frequency
- No need to change the material carrier conveyor
- Including chassis, separate cover and outlet Chute with wear resistance liners

SANAT crusher

نوار نقاله

مشخصات:

- دارای فریمی از تیر آهن 16
- در متراژهای مختلف برای همه مدل ها
- دارای یاتاقان های سری SN 516 با رولربیرینگ های 22216K
- دارای غلتک های پخت شده با لاستیک جهت افزایش طول عمر و راندمان غلتک
- دارای اتصالات پیچ و مهره ای در قسمت هایی اعم از سازه نوار ، پایه موتور ، پایه گیربکس ، پایه رولیک ، باررییز و ...
- دارای شفت یک تکه با سیستم قفل کن روی غلتک
- دارای رولیک های پرسی یا تعویضی

Models	Belt Width (cm)
CV - 06	60
CV – 08	80
CV – 10	100
CV – 12	120

Roller Type	Moving Type	Transmission Type	Rubber Type
Pressing	Motor	Chain	EP 400
Changeable	Gearbox SN3	Belt	EP 650
	Gearbox SN 4		EP 800

Belt Conveyor

Specification

- Structure made of IPE160
- Various length for each model
- Includes SN516 bearings with roller bearing 22216k
- Includes vise or replaceable roller
- Contains Bolt 7 Nut junctions in parts such as conveyor structure, engine prop, gear
- Roller coated with rubber to increase roller lifetime and efficiency
- En bloc shaft with roller locking system

SANAT
crusher

SANAT crusher

هاپر و استکر

مشخصات:

- قابلیت دوران استکر تا زاویه۱۸۰ درجه
- توانایی انباشت بار تا ارتفاع۱۰ متر
- دارای ۲ جک بالابر برای جابجایی آسان استکر در جهت طولی هاپر
- دارای شوت بارریز در محل ریزش بار بر روی استکر
- دارای موتور و گیربکس جداگانه بر روی هر مجموعه چرخ جهت دوران هماهنگ تر
- قابلیت حرکت افقی هاپر به طول دلخواه جهت جابجایی طولی استکر برای ریزش بار
- دارای شوت بارریز سرتاسری برای باررریزی در کل طول هاپر

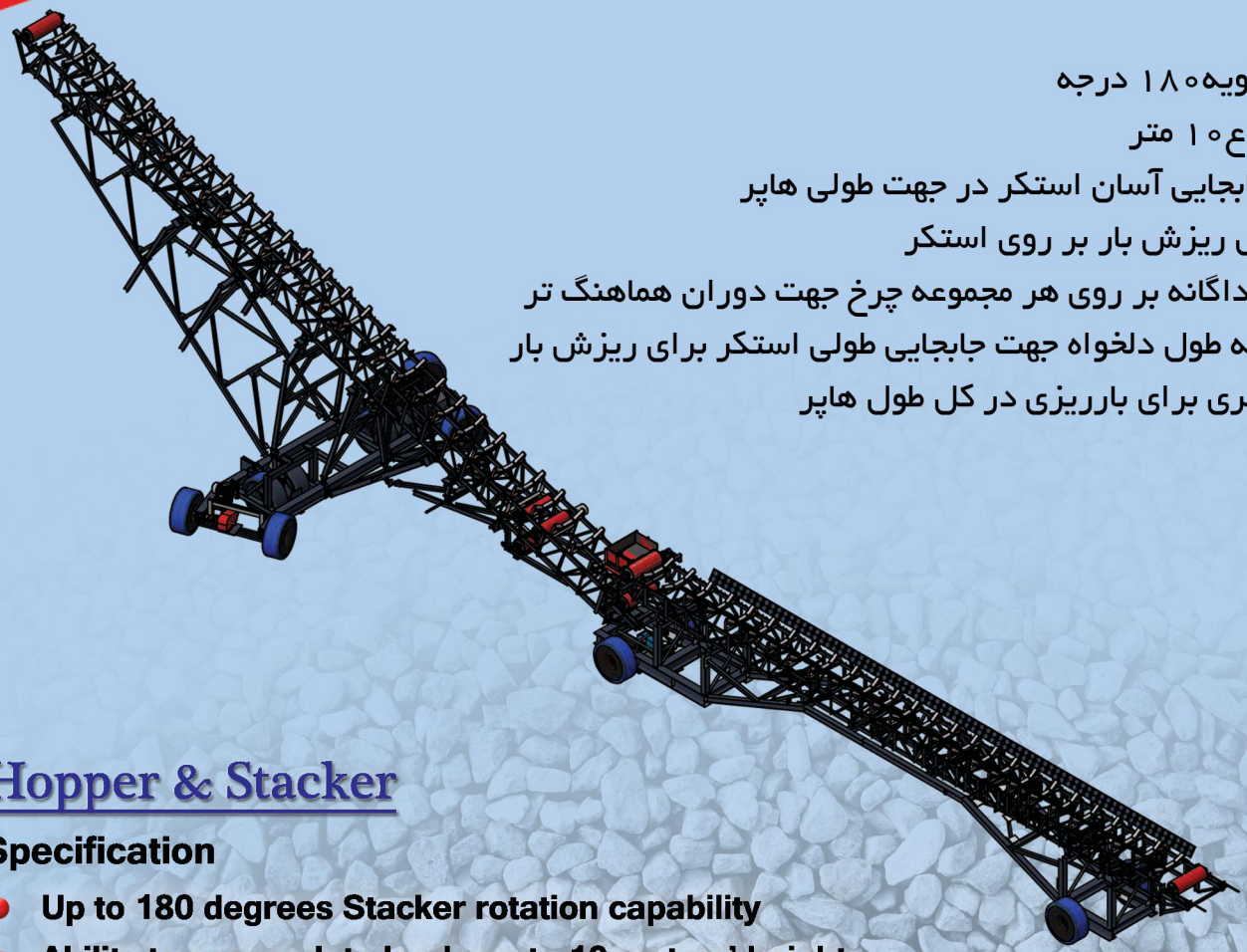

Hopper & Stacker

Specification

- Up to 180 degrees Stacker rotation capability
- Ability to accumulate loads up to 10 meters' height
- Equipped with 2 lift jacks for easier movement of stacker in the direction of hopper's movement
- Equipped with outlet Chute to the stacker
- Separate motor and gearbox set on each wheel designed to achieve more consistent movement
- Ability to move horizontally to desired length for stacker displacement
- Includes feed Chutes along the full length of the hopper

SANAT crusher

غبارگیر

مشخصات:

- جمع آوری ذرات آلاینده و گرد و غبار ایجاد شده در فرایند خردایش و جابجایی مواد معدنی
- جلوگیری از ایجاد و پخش گرد و غبار و آلودگی در محیط و حذف اثرات مخرب زیست محیطی
- دارای سیستم پالس جت جهت تمیز کردن کیسه ها که منجر به کاهش کمی کیسه ها و افزایش طول عمر کیسه ها و راندمان
- دارای سیستم ماردون دائم کار جهت تخلیه ذرات و گرد و غبار جمع آوری شده در مخزن بگ فیلتر
- دارای سیستم روتاری ولو هوابند در زیر ماردون تخلیه برای جلوگیری از افت فشار
- جهت کنترل فرآیند تمیز نمودن کیسه ها

Bag Filter

Specification

- Collects the pollutants and dust created in the process of crushing and transportation of mineral ore and rock
- Prevents the creation and spread of dust in the environment and decreases the environmental pollution and harmful effects
- Equipped with pulse jet system for cleaning the bags which reduces the number of the used bags and extends their life and the efficiency of the device
- Permanent Screw system for discharging particles and dust collected in the filter bag
- Equipped with rotary valve system under discharge screw to prevent pressure drop
- PLC system to control the bag cleaning process

SANAT crusher

Casting & Modeling

مدلسازی قطعات ریخته گری و
ریخته گری کلیه قطعات فولادی،
چدنی، برنجی و آلومینیومی

SANAT crusher

سازه های فلزی / Metal Structures

SANAT crusher

Qorve

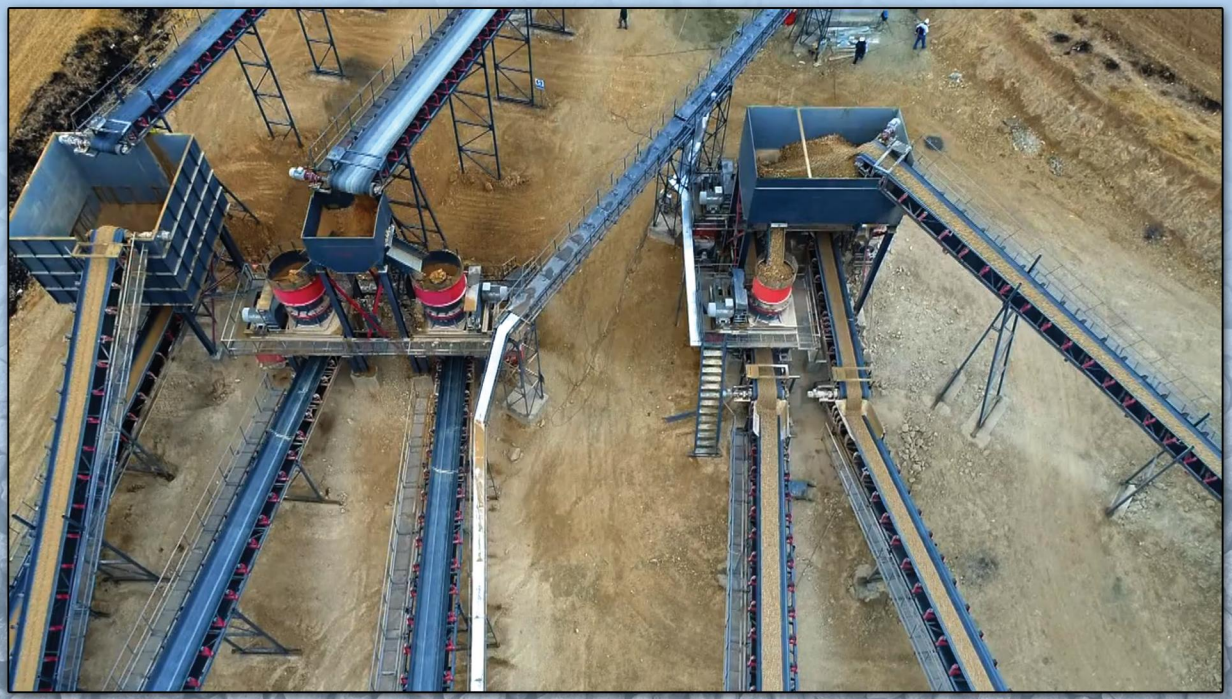

SANAT crusher

SANAT crusher

Neka

Shiraz

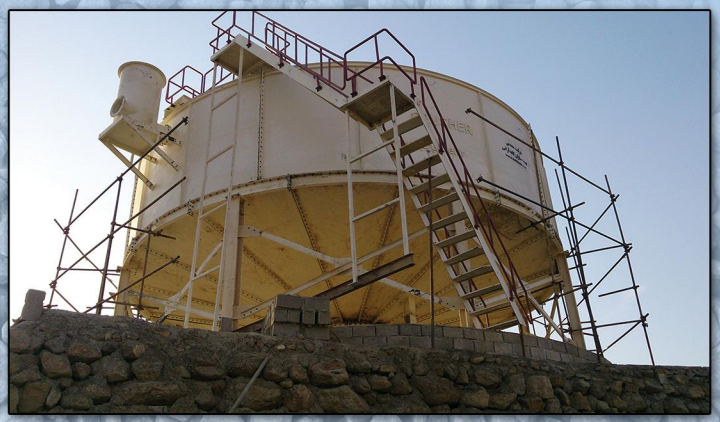

SANAT crusher

- Sari

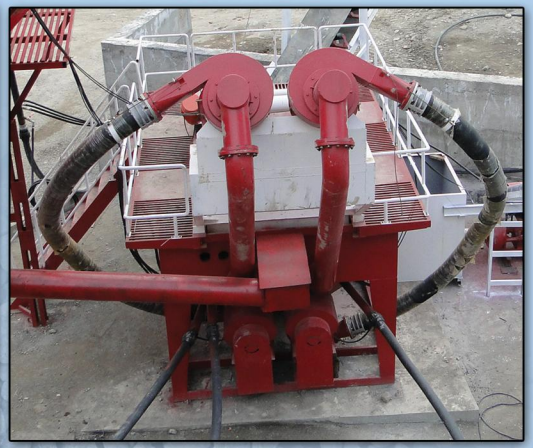

SANAT crusher

Bojnord

Yazd

SANAT crusher

Filter Press

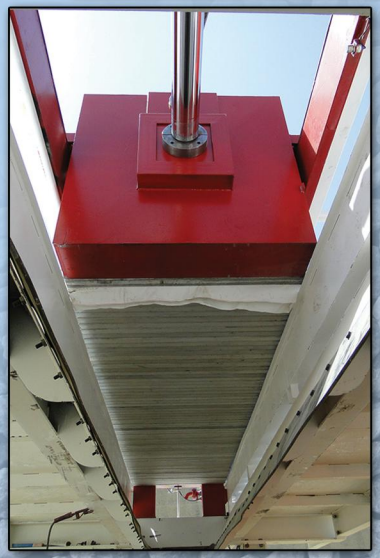

SANAT crusher

- Dubai

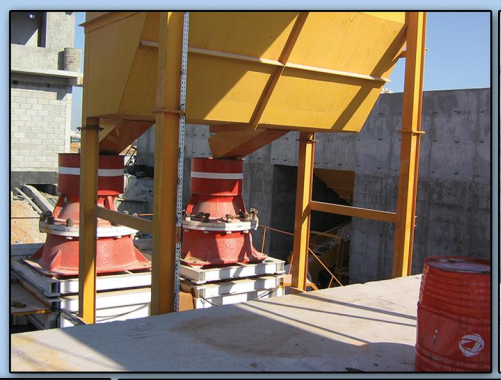

- Angola

SANAT crusher

Sange Ahan Yazd

Bandar Abbas

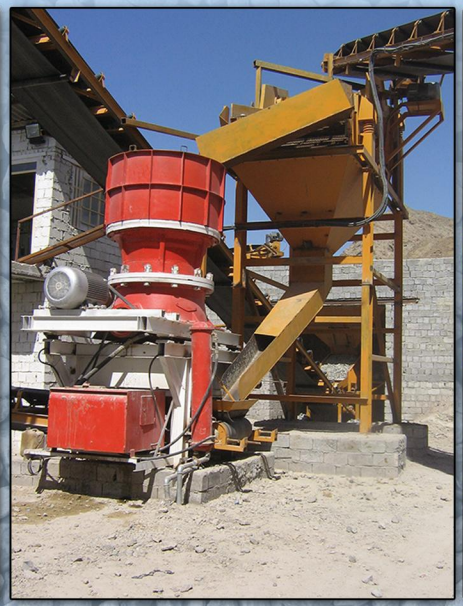

SANAT crusher

- Brazzaville, Congo

- Pakshen Tehran

SANAT crusher

Mase Shoo

Arak

SANAT crusher

- Kelardasht

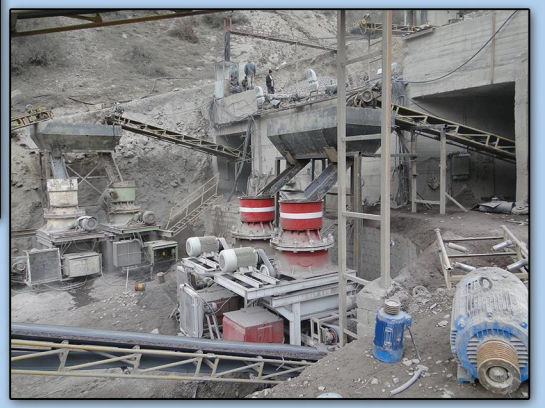

- Kashi Esfahan

SANAT crusher

Mes Kerman

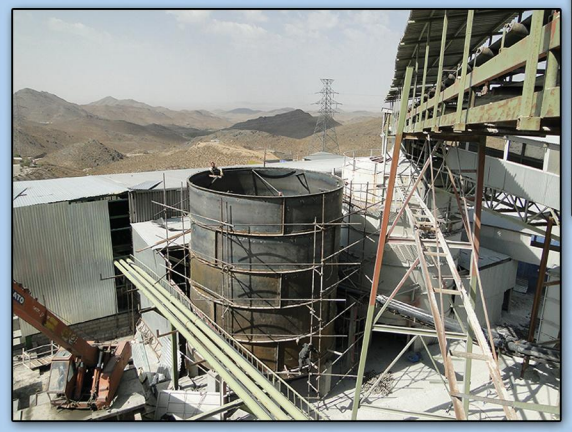

Tehran

SANAT crusher

Khoram Abad

Pontoniuvar

SANAT crusher

- Pakdasht Tehran

- Saveh

SANAT crusher

Tehran Dasht

Nemuneh-Tehran

SANAT crusher

Malabo

Chadormalu

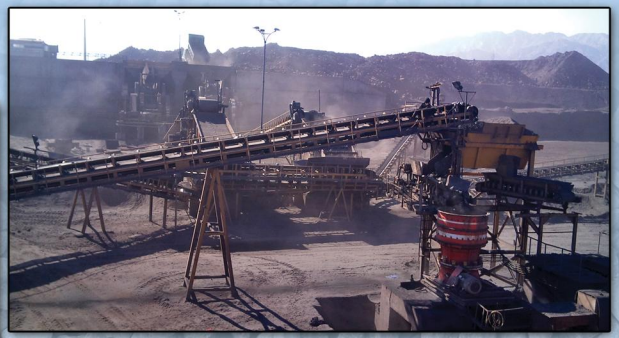

SANAT crusher

- Semnan

- Kinshasa, Congo

SANAT crusher

Cameroon

SANAT crusher

- Kermanshah

- Congo

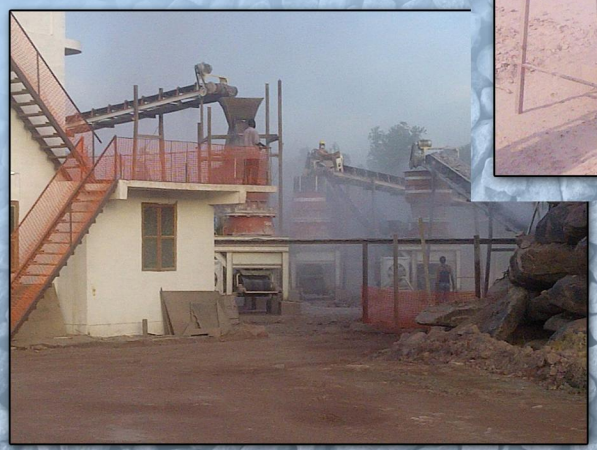

SANAT crusher

- Sabzevar

- Mah Shen Tehran

SANAT crusher

- Gache Khorasan

- Mishdovan

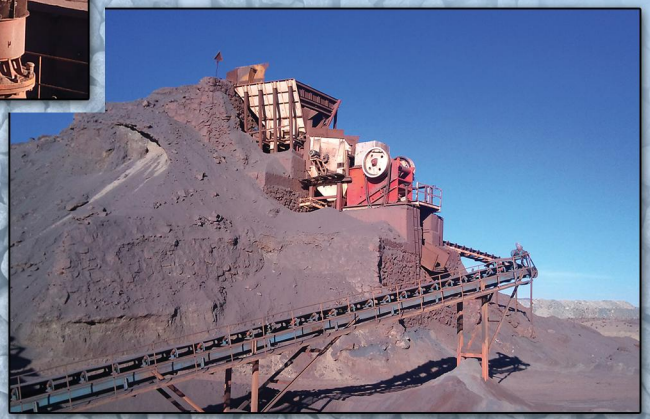

SANAT crusher

- Turkey

SANAT crusher
SANAT CRUSHER
www.crusher.ir

SANAT crusher

SANAT crusher

SANAT crusher
SANAT crusher
صنعت سنگ شکن
www.crusher.ir

www.crusher.ir
Email: info@crusher.ir
payam_crusher@yahoo.com

آدرس: تهران، جاده قدیم کرج، شهر قدس، بلوار سی متری شهدا، خیابان ساحل، انتهای کوی احمدیان، پلاک ۱ کد پستی۳۳۵۱۷۹۳۴۷۴

Iran Tehran, Karaj old road, Ghods town, Shohada Blvd, Shahel Ave, Ahmadian Alley, No1
Postal code 3351793474
(+98) 21 46801002-3
(+98) 912 103 87 24 , 912 724 33 82